EPSON®
EXCEED YOUR VISION

TM-S1000

User's Manual
Manuel de l'utilisateur
Manual do utilizador
Manual del usuario

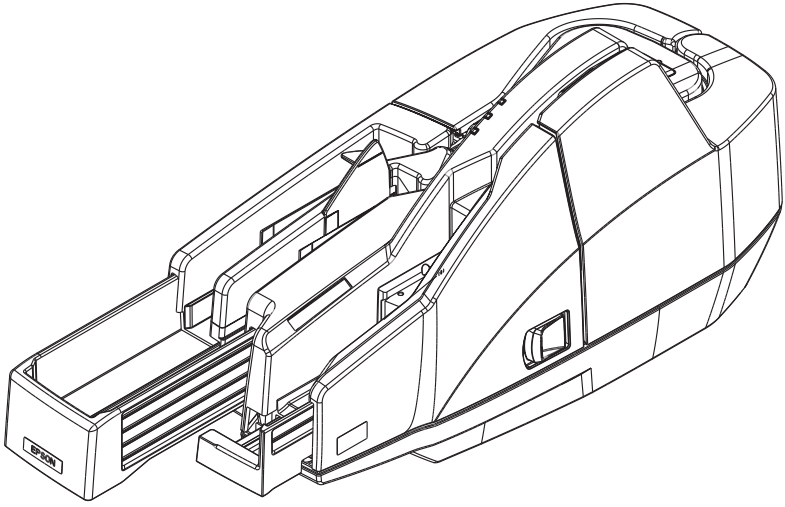

411233205

EMC and Safety Standards Applied

WARNING

The connection of a non-shielded interface cable to this scanner will invalidate the EMC standards of this device.

You are cautioned that changes or modifications not expressly approved by Seiko Epson Corporation could void your authority to operate the equipment.

CE Marking

The scanner conforms to the following Directives and Norms:

Directive 2004/108/EC

EN 55022 Class B
EN 55024
IEC 61000-4-2
IEC 61000-4-3
IEC 61000-4-4
IEC 61000-4-5
IEC 61000-4-6
IEC 61000-4-8
IEC 61000-4-11

FCC Compliance Statement For American Users

This equipment has been tested and found to comply with the limits for a Class A digital device, pursuant to Part 15 of the FCC Rules. These limits are designed to provide reasonable protection against harmful interference when the equipment is operated in a commercial environment.

This equipment generates, uses, and can radiate radio frequency energy and, if not installed and used in accordance with the instruction manual, may cause harmful interference to radio communications.

Operation of this equipment in a residential area is likely to cause harmful interference, in which case the user will be required to correct the interference at his own expense.

For Canadian Users

This Class A digital apparatus complies with Canadian ICES-003.

À l'intention des utilisateurs canadiens

Cet appareil numérique de la classe A est conforme à la norme NMB-003 du Canada.

User's Manual 1

Manuel de l'utilisateur 23

Manual do utilizador 45

Manual del usuario 67

TM-S1000

User's Manual

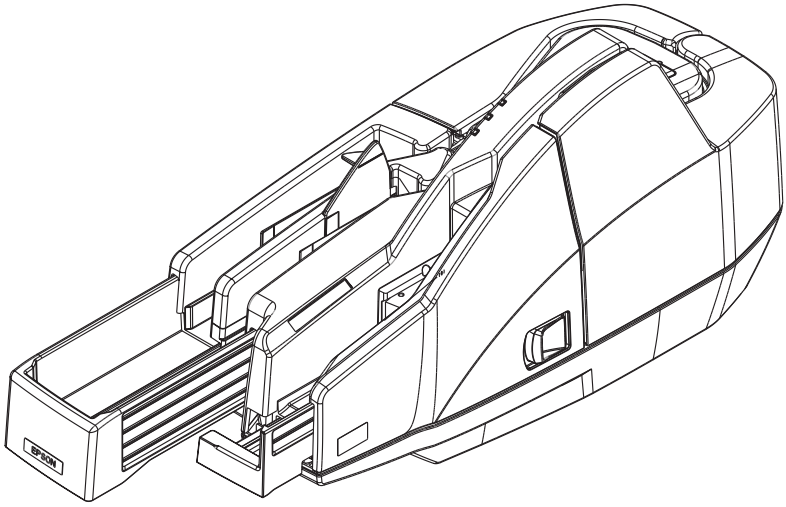

All rights reserved. No part of this publication may be reproduced, stored in a retrieval system, or transmitted in any form or by any means, electronic, mechanical, photocopying, recording, or otherwise, without the prior written permission of Seiko Epson Corporation. No patent liability is assumed with respect to the use of the information contained herein. While every precaution has been taken in the preparation of this book, Seiko Epson Corporation assumes no responsibility for errors or omissions. Neither is any liability assumed for damages resulting from the use of the information contained herein.

Neither Seiko Epson Corporation nor its affiliates shall be liable to the purchaser of this product or third parties for damages, losses, costs, or expenses incurred by purchaser or third parties as a result of: accident, misuse, or abuse of this product or unauthorized modifications, repairs, or alterations to this product, or (excluding the U.S.) failure to strictly comply with Seiko Epson Corporation's operating and maintenance instructions.

Seiko Epson Corporation shall not be liable against any damages or problems arising from the use of any options or any consumable products other than those designated as Original Epson Products or Epson Approved Products by Seiko Epson Corporation.

EPSON is a registered trademark of Seiko Epson Corporation. Exceed Your Vision is a registered trademark or trademark of Seiko Epson Corporation. All other trademarks are the property of their respective owners and used for identification purpose only.

NOTICE: The contents of this manual are subject to change without notice.

Copyright © 2007 by Seiko Epson Corporation, Nagano, Japan.

Important Safety Information

This section presents important information intended to ensure safe and effective use of this product. Read this section carefully and store it in an accessible location.

Key to Symbols

The symbols in this manual are identified by their level of importance, as defined below. Read the following carefully before handling the product.

WARNING:

Warnings must be followed carefully to avoid serious bodily injury.

CAUTION:

Cautions must be observed to avoid minor injury to yourself or damage to your equipment.

Safety Precautions

WARNING:

Shut down your equipment immediately if it produces smoke, a strange odor, or unusual noise. Continued use may lead to fire. Immediately unplug the equipment and contact your dealer or a Seiko Epson service center for advice.

Never attempt to repair this product yourself. Improper repair work can be dangerous.

Never disassemble or modify this product. Tampering with this product may result in injury or fire.

Use the specified AC Adapter (EPSON AC Adapter. C, Model: M235A) only.

Be sure your power cable meets the relevant safety standards and includes a power-system ground terminal (PE terminal). Otherwise shock may result.

Be sure to use the specified power source. Connection to an improper power source may cause fire.

Do not allow foreign matter to fall into the equipment. Penetration by foreign objects may lead to fire.

If water or other liquid spills into this equipment, do not continue to use it. Continued use may lead to fire. Unplug the power cord immediately and contact your dealer or a Seiko Epson service center for advice.

Do not use aerosol sprayers containing flammable gas inside or around this product. Doing so may cause fire.

LED RADIATION

CLASS 1 LED PRODUCT

Maximum output: 320 µW
Emitted wavelength: 515-540nm (Green)
Test Specification: IEC 60825-1 (2001)

CAUTION:

Do not connect cables in ways other than those mentioned in this manual. Different connections may cause equipment damage and burning.

Be sure to set this equipment on a firm, stable, horizontal surface. Product may break or cause injury if it falls.

Do not use in locations subject to high humidity or dust levels. Excessive humidity and dust may cause equipment damage or fire.

Do not place heavy objects on top of this product. Never stand or lean on this product. Equipment may fall or collapse, causing breakage and possible injury.

To ensure safety, unplug this product before leaving it unused for an extended period.

Before moving the product, unplug it and unplug all cables connected to it.

Notes on Usage

- ❏ When using the scanner, do not open the covers.
- ❏ Protect the scanner from impact.
- ❏ Do not apply excessive force to the scanner case.
- ❏ Do not place food or beverages such as coffee on the scanner case.
- ❏ Do not change the settings of the DIP switch under the bottom cover.

Notes on Installation

- ❏ Be sure that the scanner is installed horizontally.
- ❏ Do not install the scanner in a dusty place.
- ❏ Install the scanner away from magnetic devices.
- ❏ Cables or other foreign objects must not be caught on the scanner.

Notes on Transportation

- ❏ Keep the scanner upright and horizontal during transportion.
- ❏ Ensure that the ASF/SF and pocket guides are fully inserted during transportation.

Restriction of Use

When this product is used for applications requiring high reliability/safety such as transportation devices related to aviation, rail, marine, automotive etc.; disaster prevention devices; various safety devices etc.; or functional/precision devices etc., you should use this product only after giving consideration to including fail-safes and redundancies into your design to maintain safety and total system reliability. Because this product was not intended for use in applications requiring extremely high reliability/safety such as aerospace equipment, main communication equipment, nuclear power control equipment, or medical equipment related to direct medical care etc., please make your own judgment on this product's suitability after a full evaluation.

Purpose of This Manual

This manual describes basic operations for operators of the following TM-S1000 models to enable safe and correct installation and use of the scanner.

- ❏ Multi feed models (30 dpm/60 dpm/90 dpm models)
- ❏ Single feed models (One pocket/Two pocket models)

Unpacking

The following items are included for the standard specification product. If any item is damaged, contact your dealer.

- ❏ Scanner
- ❏ Exclusive franking cartridge
- ❏ Power switch cover
- ❏ AC adapter
- ❏ AC cable (*1)
- ❏ USB cable (length: 170 cm {66.9 in})
- ❏ User's Manual (this manual)
- ❏ Utility & Documents CD (*2)

*1: May not be included with the scanner.

*2: The following items are included on the CD:

- TM-S1000 Driver
- TM-S1000 Utility
- TM-S1000 Utility User's Manual
- User's Manual (PDF in 4 languages: English, French, Portuguese, Spanish)

Part Names

For Multi feed models

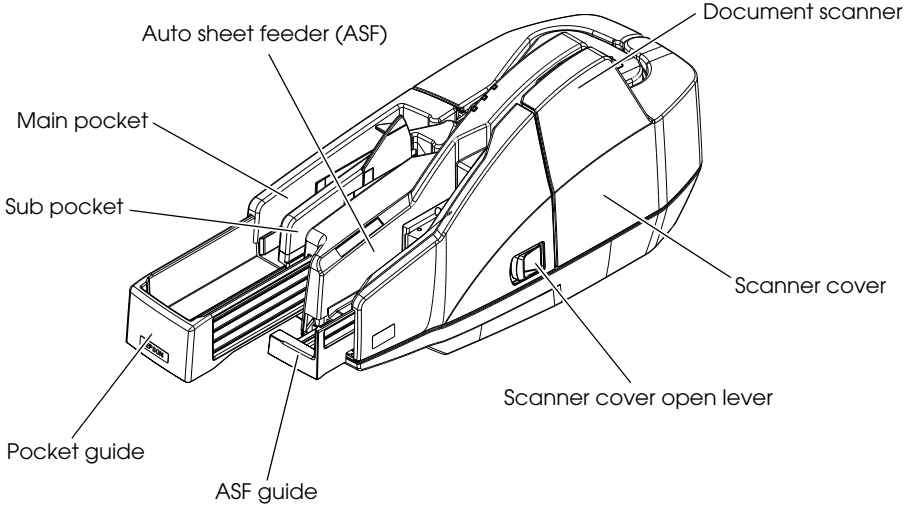

For Single feed models

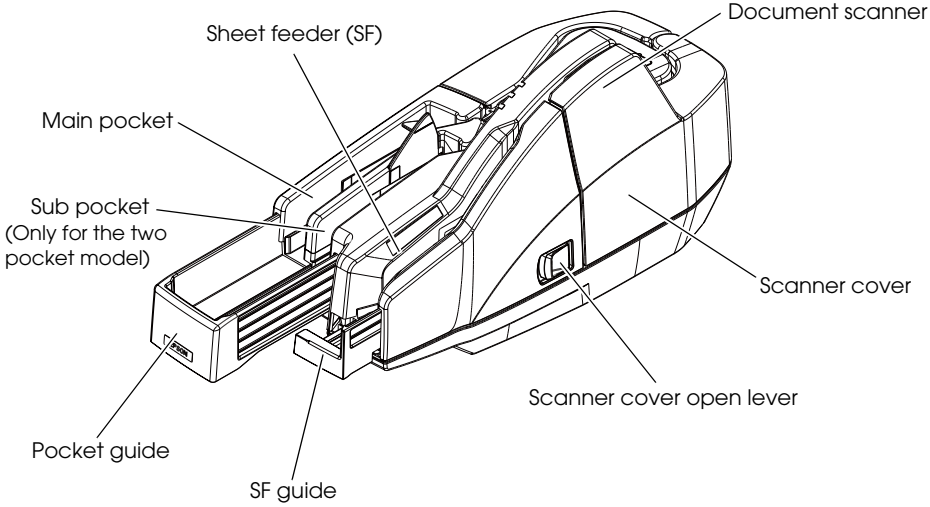

For All models

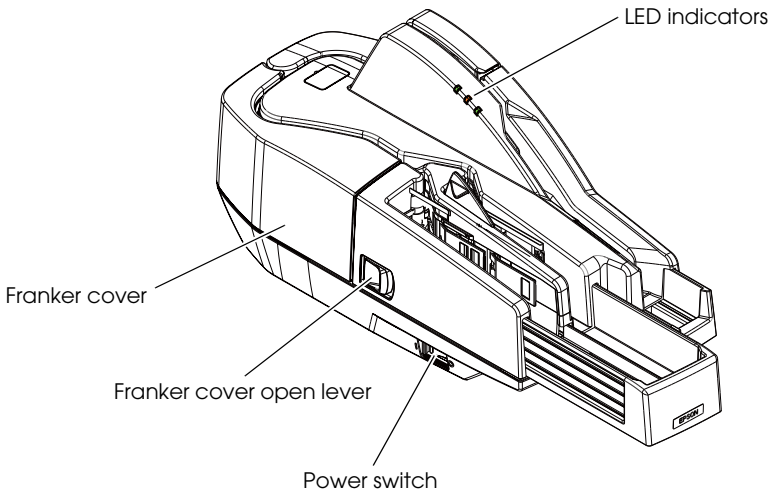

Note: The illustration shows the multi feed model.

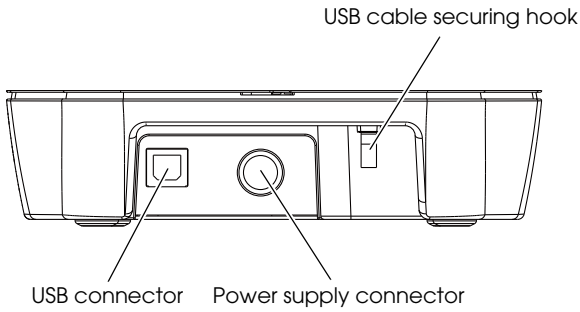

What Is the Franker?

The franker is a mechanism in the TM-S1000 that stamps the phrase "Electronically Presented" in red ink on the front of each check as it is processed. This helps prevent processing a check more than once.

LED Indicators

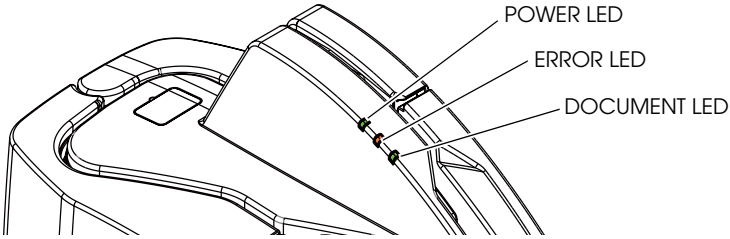

POWER LED

- ❏ Comes on when the scanner power is on.

ERROR LED

- ❏ Comes on when the scanner is off line (and when the scanner cover or franker cover is open.)
- ❏ Flashes when an error occurs or when waiting for document removal. (See "Troubleshooting"[on page 19 of this manual] for more information.)

DOCUMENT LED

- ❏ Comes on when the scanner is ready to process documents in the ASF/SF or while the scanner is processing documents.
- ❏ Flashes when the scanner is waiting for document insertion.

Power Switch

Press the power switch to turn on or off the scanner.

Power Switch Cover

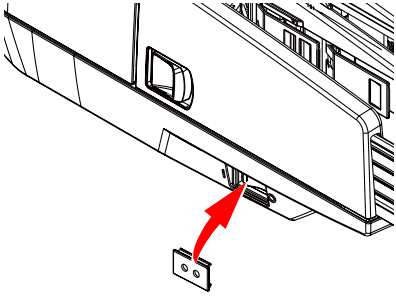

WARNING:

If a machine failure has occurred while the included power switch cover is attached, unplug the power cable immediately. Continued use may result in a fire hazard.

The power switch cover is intended to prevent the power switch from being pressed accidentally. To use the cover, place it over the power switch. When turning on or off of the switch is required, insert a pointed object into one of the holes of the cover, and press the switch.

When the scanner is stored or not in use for an extended period, turn off the power switch and disconnect the power cord.

Connecting the Scanner to the Host Computer

Follow these steps to connect the scanner to a host computer.

1. Confirm that the power is not supplied to the scanner.
2. Start the TM-S1000 Utility included on the Utility & Documents CD.

CAUTION:

Starting the TM-S1000 Utility causes the USB driver to be installed. Be sure to start the TM-S1000 Utility before connecting the scanner to a host computer.

Note:

If the scanner is connected to a host computer before installing the USB driver, the Found New Hardware Wizard will be displayed. In that case, cancel the wizard and start the TM-S1000 Utility to install the USB driver.

3. When the TM-S1000 Utility has started, connect the scanner to the host computer via the USB cable.

CAUTION:

Hook the USB cable on the USB cable securing hook to prevent the cable from falling off. Be sure to use the USB cable that is included with the scanner.

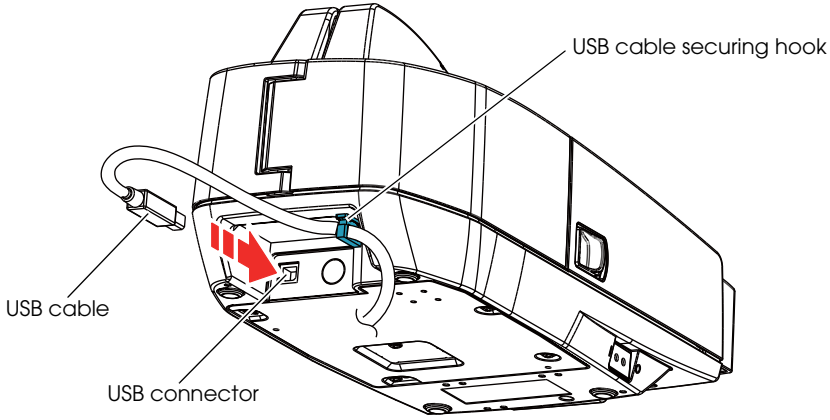

Note:

With the TM-S1000 Utility, you can check the operation of the scanner. For more information, see the TM-S1000 Utility User's Manual.

Connecting the AC Adapter

Carefully read the manual for the AC adapter before using the AC adapter.

CAUTION:

Always use the AC adapter. C as the power supply unit.

Should a fault ever occur in the AC adapter, immediately turn off the power to the scanner and remove the AC cable from the wall socket.

1. Insert the connector of the AC cable into the AC inlet.

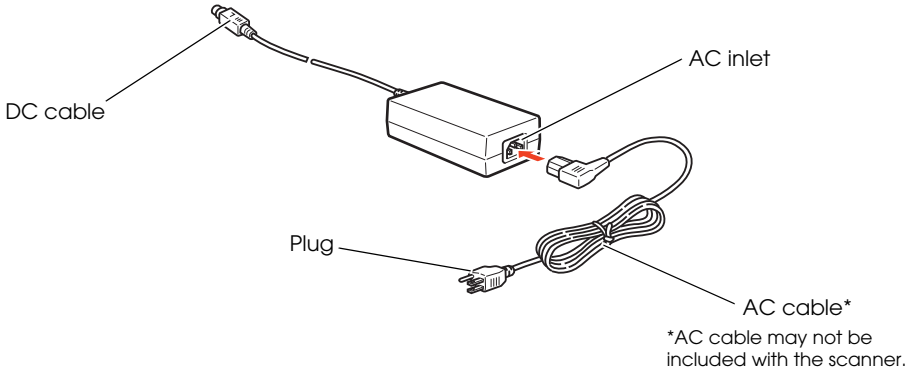

2. Insert the connector of the DC cable into the power supply connector.

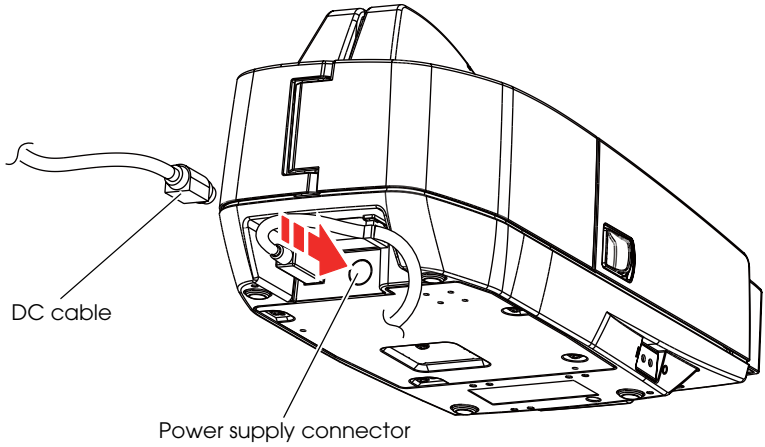

3. Connect the plug of the AC cable to the wall socket.

Opening the Covers

CAUTION:

Do not open the covers during processing. Otherwise a scanning error, a MICR error, or a paper jam may occur.

Opening the Scanner Cover

Pull the scanner cover open lever to open the scanner cover.

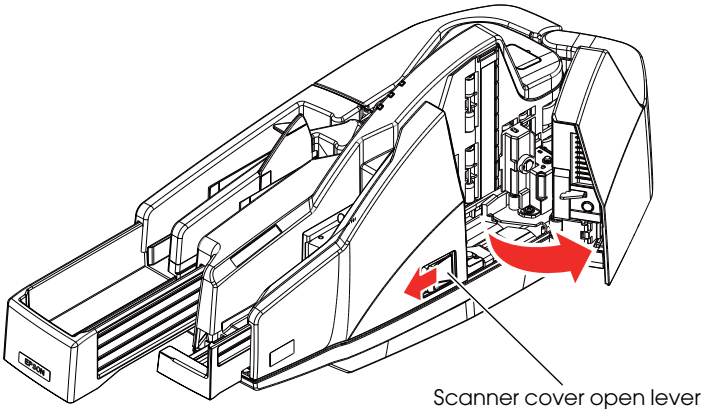

Opening the Franker Cover

Pull the franker cover open lever to open the franker cover.

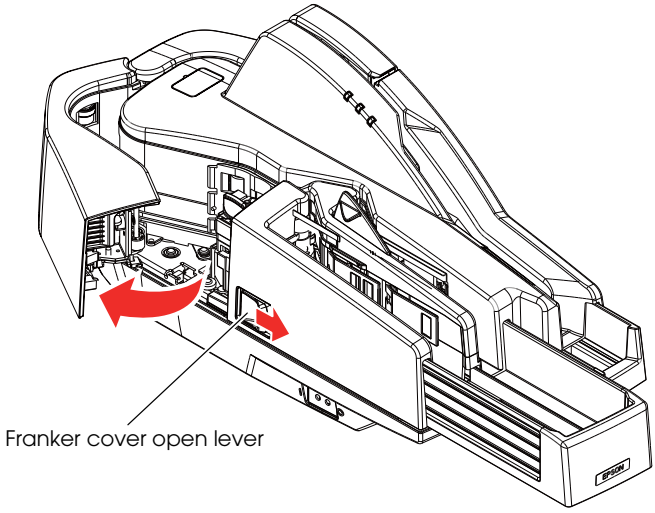

Installing and Replacing the Franking Cartridge

CAUTION:

Keep the franking cartridges out of the reach of children.

Do not disassemble franking cartridges.

Be careful during handling because the ink can permanently stain clothing.

Seiko Epson recommends using genuine Epson cartridges for your scanner. Products of other manufacturers may adversely affect the scanner and printing quality, and may result in the scanner not being able to achieve the specified performance levels.

Do not remove the franking cartridge from the packing box until immediately before its installation. Leaving the cartridge out of its packing for a prolonged period of time may adversely affect printing quality.

Use up the franking cartridge within 18 months from the date of production indicated on the cartridge box.

Dispose of the franking cartridge in accordance with any relevant national or local laws, ordinances, and regulations.

Follow these steps to install a franking cartridge for the first time or to replace it.

1. Open the franker cover. (See “Opening the Franker Cover” on page 11.)
2. If a used franking cartridge is installed, hold the knob at the top of the cartridge and lift the cartridge out of the scanner.

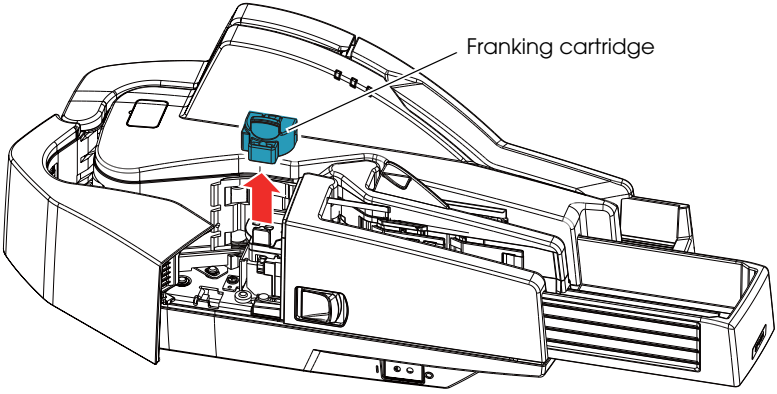

3. Carefully insert a new franking cartridge from the top, and push it firmly but gently until it clicks in place.
4. Close the franker cover firmly until it clicks in place.

Pulling Out the Guides

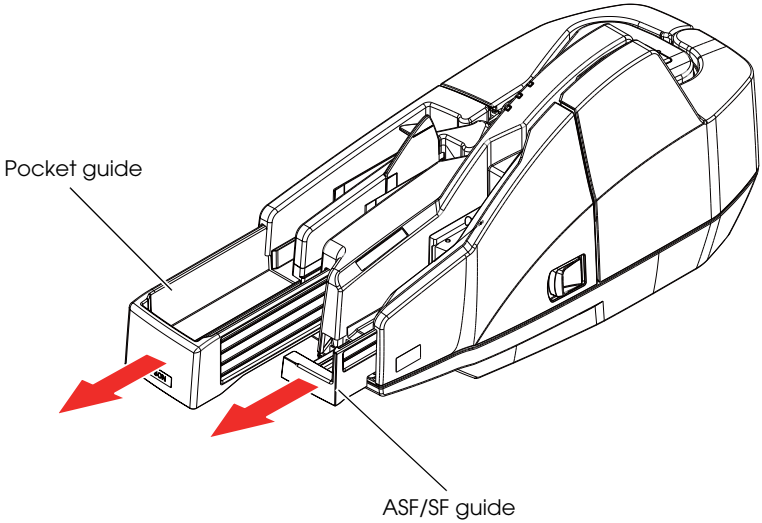

Pocket Guide

CAUTION:

Be sure to pull out the pocket guide far enough to accommodate the documents stored in the guide before using the scanner. Otherwise a paper jam may occur.

ASF/SF Guide

Feeding paper using the ASF/SF guide allows you to insert documents straight. Pull out the ASF/SF guide if necessary.

Processing Documents

The TM-S1000 is capable of performing the following four actions on a document in a single pass: scanning the image of both the face and the back, reading magnetic characters, and franking.

Flow of Single Pass Processing

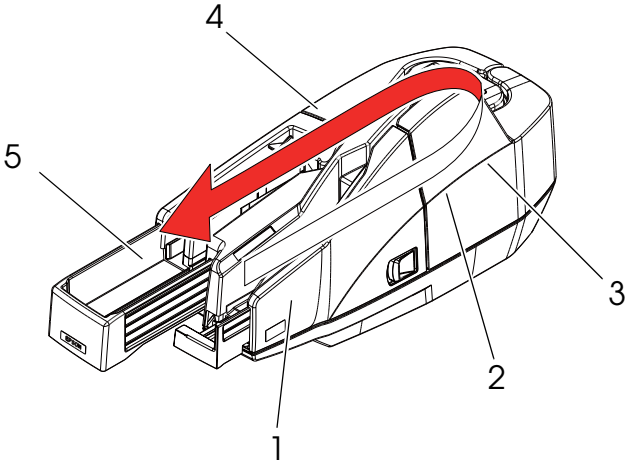

1. Insert a document into the feeder section.
2. The scanner scans the images of the face and back.
3. The scanner reads the magnetic characters on the document.
4. The franking section prints a pattern.
5. The document is fed to the outlet.

Notes on Processing Documents

- ❏ Do not use documents smaller than 120 × 68 mm {4.72 × 2.68 in} (W × H).
- ❏ Do not use documents larger than 235 × 120 mm {9.25 × 4.72 in} (W × H).
- ❏ Do not use documents whose thickness or weight is out of the specified range.
- ❏ Do not use copy paper or other multi-ply paper.
- ❏ Make sure that the documents have no curl, bending (especially on the corners), warpage, or wrinkles.
- ❏ Do not use checks with paper clips, staples, adhesive tape, or other foreign materials attached.
- ❏ Do not open the covers while processing is in progress.

Inserting Checks

For the multi feed models, you can put up to 100 documents in the ASF to be fed automatically. For the single feed models, put documents in the SF one by one to be fed automatically.

For multi feed models

1. Align the documents neatly on the bottom-right corner as shown in the picture below so that they will be fed one by one.

   CAUTION:

   If the documents are inserted without being aligned, they may not be fed at all, or a paper jam or incorrect feeding of multiple documents may result.

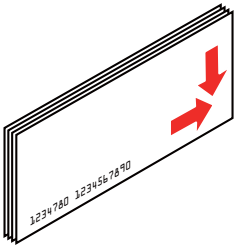

2. Insert documents straight with their faces (the side on which magnetic characters are printed) facing outside into the ASF, as shown in the picture below.

   CAUTION:

   Be sure to let go of the documents before the scanner starts feeding. Otherwise, there may be a paper skew, paper jam, or MICR reading error.

   Do not open the covers while processing is in progress.

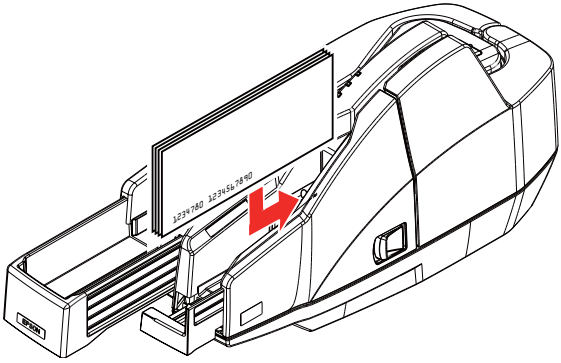

For single feed models

1. Insert a document straight with its face (the side on which magnetic characters are printed) facing outside into the SF, as shown in the picture below.

   CAUTION:

   Do not put more than one document in the SF. Otherwise, a paper jam or incorrect feeding of multiple documents may result.

   Be sure to let go of the document before the scanner starts feeding. Otherwise, there may be a paper skew, paper jam, or MICR reading error.

   Do not open the covers while processing is in progress.

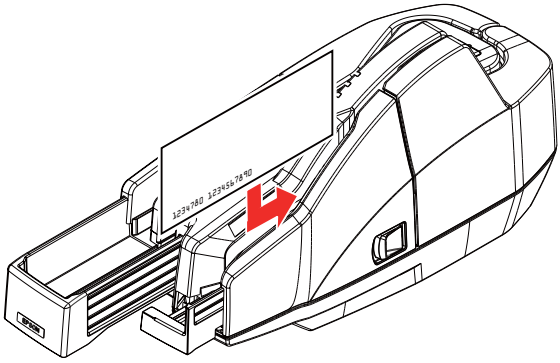

2. After the document is automatically ejected to the Main/Sub pocket, put the next document into the SF.

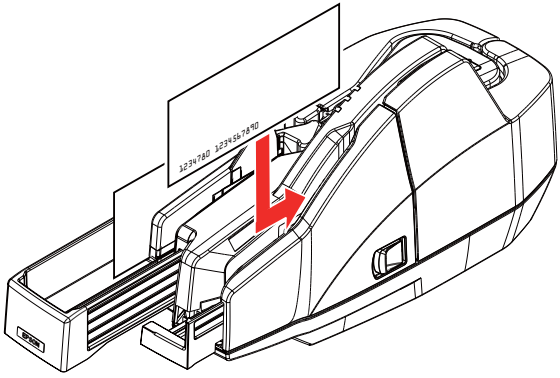

Ejecting Checks

When the documents are ejected, remove the documents.

CAUTION:

Do not leave more than the specified number of documents in the pockets while processing documents (Main pocket: 100 sheets, sub pocket: 50 sheets). Otherwise, a paper jam may occur.

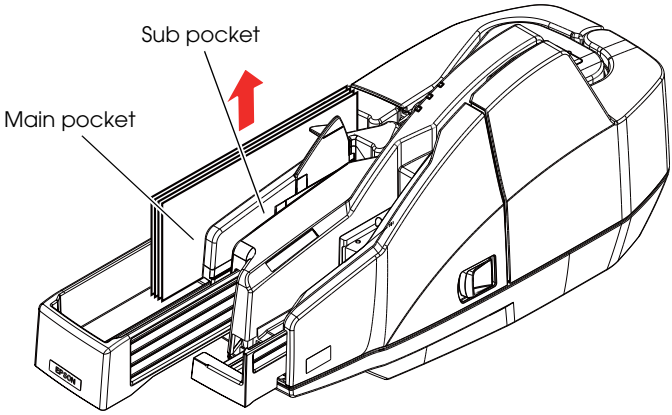

Note:

Some documents may be ejected into the sub pocket depending on your application. (Except for the one pocket model)

Cleaning

Cleaning the Image Scanner

If the glass of the scanner gets soiled from ink or paper dust, the quality of the image data may deteriorate. Clean the glass every 6 months or every 100,000 passes.

Follow these steps to clean the glass.

1. Open the scanner cover. (See "Opening the Covers" on page 11.)
2. Lightly wipe the glass areas shown in the picture below with a soft, dry cloth.

   CAUTION:
   Do not use synthetic detergent, benzine, water, or other liquid for cleaning. Doing so may result in a stain.
   Never apply any liquid directly to the glass of the scanner.

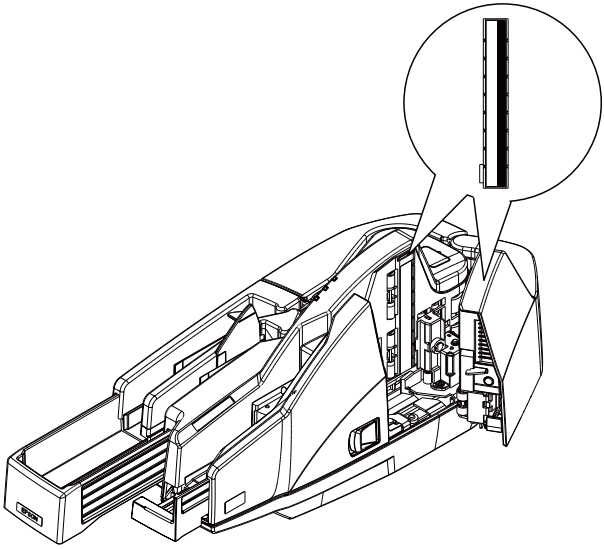

   When the glass of the scanner is smeared with oil, grease or other unremovable substance, wipe it with a cloth lightly dipped in alcohol.

3. Close the scanner cover firmly until it clicks in place.

Note:
It is recommended to clean the image scanner once per week or once every 2,000 checks for good reading results.

Cleaning the MICR Unit

Dirt on the MICR unit may cause frequent magnetic character reading errors. Clean the MICR unit every six months or every 100,000 passes.

Use the TM-S1000 Utility in the Utility & Documents CD or your application to clean the MICR unit.

Use the following cleaning card:

KIC Team, Inc.
- Waffletechnology® MICR cleaning card (model:CS1B15WS)
- Epson Check Scanner Cleaning Kit (model:KWEPS-KCS2)

Note:
For information on cleaning procedures, see the TM-S1000 Utility User's Manual.

Do not use sticky cleaning sheets. They may cause a paper jam or machine failure.

Be sure to dispose of used cleaning sheets.

It is recommended to clean the MICR unit once per week or once every 2,000 checks for good reading results.

It is recommended to clean the image scanner after cleaning the MICR unit. (See "Cleaning the Image Scanner" on page 18.)

Troubleshooting

ERROR LED is Flashing or Lit

- ❏ Make sure that the covers are properly closed.
- ❏ If a paper jam has occurred, remove the jammed paper, referring to the next section "Paper Jams."
- ❏ Turn off the scanner, and then turn it on after a while. If the error persists, consult a qualified service person for repair.

Paper Jams

Open the scanner cover or franker cover to remove the jammed paper. (See "Opening the Covers" on page 11 and "Opening the Franker Cover" on page 11.)

Specifications

Operating environment (for satisfying the processing speed specified)	**CPU**	30/60 dpm models without using IQA or single feed models: At least a Pentium 4, 1.2 GHz or the equivalent Multi feed models using IQA or 90 dpm model without using IQA: At least a Pentium 4, 2.0 GHz or the equivalent
	Memory	30/60 dpm models without using IQA or single feed models: At least 256 MB or above the minimum operating system requirement Multi feed models using IQA or 90 dpm model without using IQA: At least 512 MB or above the minimum operating system requirement
	HDD	Free space of more than 30 MB (with the driver installed)
Processing speed (only for the multi feed moldels)		30 dpm, 60 dpm, or 90 dpm depending on the model.
Image Scanner		CIS (Contact Image Sensor)
Resolution		200 × 200 dpi, 120 × 120 dpi, 100 × 100 dpi
Gradation		256-level gray scale, 2 values (Black and White)
Data format		Gray scale: TIFF, JPEG, BMP, Raster Black and White: TIFF (CCITT Group4), BMP
Scanning area (W × L)		100* (*fixed) × max. 235 mm {3.94* (*fixed) × max. 9.25 in}
Scanning speed		500 mm/s {19.69 in/s}
Paper	**Type**	Normal paper (single-ply only)
	Size (H × L)	68 ~ 120 mm {2.68 ~ 4.72 in} × 120 ~ 235 mm {4.72 ~ 9.25 in}
	Thickness	0.075 ~ 0.2 mm {0.003 ~ 0.008 in} (single-ply only)
	Weight	60 ~ 120 g/m^2 {16 ~ 32 lb}
ASF/SF paper supply (Number of sheets that can be loaded)		ASF (for multi feed models): 100 sheets or fewer. SF (for single feed models): one sheet
Pocket storage	**Main pocket**	100 sheets or fewer (when the paper thickness is 0.13 mm or less.) However, the total thickness must be 13 mm or less including warps.
	Sub pocket (Except for the one pocket model)	50 sheets or fewer (when the paper thickness is 0.13 mm or less.) However, the total thickness must be 6.5 mm or less including warps.

Franking cartridge	**Type**	Exclusive franking cartridge (EFC-01)
	Ink color	Red
	Life of ink	18,000 times (based on Epson's standard pattern used for printing.)
Power supply		+24 V ± 10%
Current consumption	**Operating**	1.0 A
	Standby	0.2 A
Interface		USB 2.0
Reliability	**Life**	1,000,000 sheets
Temperature	**Operating**	10 ~ 40°C {50 to 104°F}
	Storage	When packed: -20 ~ 60°C {-4 to 140°F} (within 120 hours at -20°C {-4°F} or 60°C {140°F})
Humidity	**Operating**	20 ~ 80% (non-condensing)
	Storage	5 ~ 85%
Overall dimension (W × H × D)		355 × 176 × 160 mm {14.0 × 6.93 × 6.30 in}
Mass (approx.)		Multi feed models: Approximately 4.0 kg {8.82 lb} Single feed models: Approximately 3.9 kg {8.60 lb}

dpm: documents per minute, dpi: dots per inch (25.4 mm)
IQA (Image Quality Assurance): Conforms to the recommendations of FSTC (Financial Services Technology Consortium).

TM-S1000

Manuel de l'utilisateur

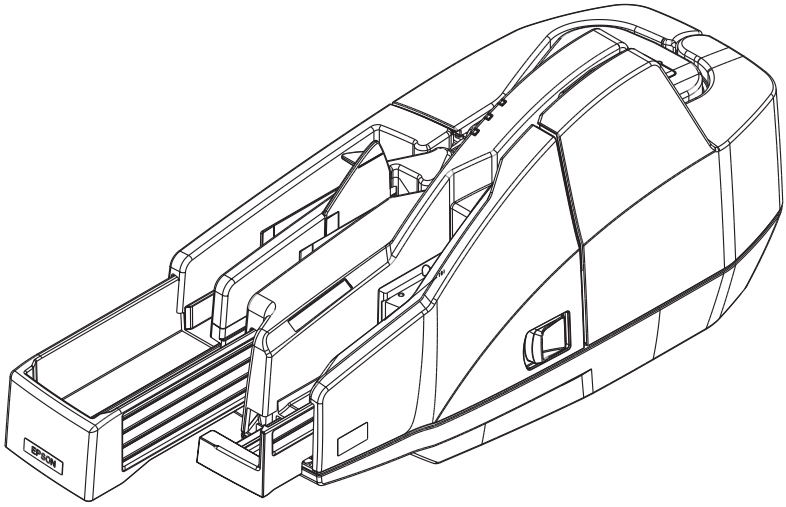

Tous droits réservés. Sauf autorisation écrite préalable de Seiko Epson Corporation, la reproduction, le stockage dans un système de rappel de données et la transmission sous quelque forme ou par quelque moyen que ce soit (électronique, mécanique, par photocopie, enregistrement, etc…) d'une partie quelconque de la présente publication sont interdits. La société décline toute responsabilité relative à l'exploitation des informations contenues dans le présent document. Cet ouvrage a été rédigé avec le plus grand soin ; toutefois, Seiko Epson décline toute responsabilité pour les erreurs et omissions qu'il pourrait contenir, ainsi que pour tous dommages résultant de l'exploitation des informations qu'il contient.

La responsabilité de Seiko Epson Corporation ou de ses filiales ne saurait être engagée envers l'acheteur de ce produit ou envers des tiers pour dommages, pertes, frais ou débours encourus par ceux-ci par suite d'accident ou d'utilisation erronée ou abusive de ce produit, de modification, réparation ou transformation non autorisé de celui-ci, ou (à l'exclusion des Etats-Unis), de toute utilisation du produit qui n'est pas strictement conforme aux instructions d'utilisation et de maintenance de Seiko Epson Corporation.

Seiko Epson Corporation décline toute responsabilité pour dommages ou problèmes découlant de l'utilisation de tous articles en option ou de toutes fournitures consommables autres que celles désignée produit d'origine Epson ou produit approuvé Epson par Seiko Epson Corporation.

EPSON est une marque déposée de Seiko Epson Corporation. Exceed Your Vision est une marque déposée ou commerciale de Seiko Epson Corporation. Toutes les autres marques appartiennent à leurs propriétaires respectifs et sont utilisées uniquement à des fins d'identification.

REMARQUE : Les informations contenues dans ce manuel sont sujettes à modification sans préavis.

Copyright © 2007 par Seiko Epson Corporation, Nagano, Japon.

Importantes précautions de sécurité

D'importantes informations destinées à assurer un emploi sans danger et efficace de ce produit sont présentées dans cette section. Lisez-la attentivement et rangez-la dans un endroit facile d'accès.

Signification des symboles

Dans ce manuel, les symboles sont identifiés par ordre d'importance de la manière indiquée ci-après. Lisez attentivement ce qui suit avant de manipuler le produit.

AVERTISSEMENT :

Respectez strictement les avertissements afin d'éviter tout risque de blessure grave.

ATTENTION :

Les mises en garde doivent être respectées afin d'éviter les risques de blessure légère de l'utilisateur ou d'endommagement du matériel.

Consignes de sécurité

AVERTISSEMENT :

Mettre immédiatement le matériel à l'arrêt si de la fumée ou une odeur anormale s'en dégage ou s'il fait un bruit inusité. L'appareil risque de s'incendier s'il est laissé en marche. Le débrancher immédiatement et contacter un revendeur ou centre SAV de Seiko.

Ne jamais essayer de réparer ce produit soi-même. Toute réparation erronée peut être dangereuse.

Ne jamais démonter ou modifier ce produit. Les interventions intempestives peuvent provoquer des blessures ou des incendies.

Utiliser exclusivement l'adaptateur secteur spécifié (EPSON AC Adapter. C, Modèle M235A).

Vérifier que le cordon électrique est conforme aux règlements de sécurité applicables et comporte une borne de mise à la terre du circuit d'alimentation (borne PE). Il existe sinon un risque de choc électrique.

Vérifier que la source d'alimentation électrique est conforme aux spécifications. Toute connexion à une source d'alimentation non conforme peut provoquer un incendie.

Ne pas laisser tomber de corps étrangers dans l'équipement. La pénétration de corps étrangers peut provoquer un incendie.

Cesser immédiatement d'utiliser l'appareil si de l'eau ou un autre liquide pénètre à l'intérieur. L'appareil risque de s'incendier s'il est laissé en marche. Le débrancher immédiatement et contacter un revendeur ou centre SAV de Seiko.

Ne pas utiliser de bombes à aérosol contenant un gaz inflammable à l'intérieur ou à proximité de ce produit. Cela pourrait entraîner un incendie.

RAYONNEMENT DE DIODE ÉLECTROLUMINESCENTE

PRODUIT LED CLASSE 1

Puissance maximale : 320 µW
Longueur d'onde émise : 515-540 nm (vert)
Norme d'essai : IEC 60825-1 (2001)

ATTENTION :

Ne pas connecter les câbles d'une manière autre que celle indiquée dans ce manuel. Des connexions différentes pourraient endommager l'équipement et causer un incendie.

Veiller à poser cette unité sur une surface horizontale ferme et stable. Toute chute du produit peut casser celui-ci ou occasionner des blessures.

Ne pas utiliser ce produit dans un lieu exposé à un niveau élevé de poussières ou à une forte humidité. Une humidité excessive ou des poussières excessives pourrait endommager l'équipement ou entraîner un incendie.

Ne pas poser d'objets lourds sur ce produit. Ne jamais s'y appuyer ou monter dessus. L'équipement pourrait tomber ou s'affaisser, et se casser ou causer des blessures.

Pour plus de sécurité, débrancher ce produit lorsqu'il ne doit pas servir pendant une période de temps prolongée.

Avant de déplacer ce produit, s'assurer de le débrancher et de débrancher tous les câbles qui lui sont connectés.

Notes concernant l'emploi

- ❏ Ne jamais ouvrir les capots pendant le fonctionnement du scanner.
- ❏ Protéger le scanner contre les chocs.
- ❏ Ne jamais appliquer de force excessive au boîtier du scanner.
- ❏ Ne jamais poser de nourriture ou boisson, du café par exemple, sur le boîtier du scanner.
- ❏ Ne pas modifier les réglages du commutateur DIP situé sous le capot inférieur.

Notes concernant l'installation

- ❏ Veiller à installer le scanner à l'horizontale.
- ❏ Ne pas installer le scanner dans un endroit poussièreux.
- ❏ Installer le scanner à l'écart des éléments magnétiques.
- ❏ Veiller à ce qu'aucun câble ou autre objet ne risque de s'accrocher au scanner.

Notes concernant le transport

- ❏ Veiller à ce que le scanner soit à l'endroit et reste horizontal pendant le transport.

❏ Veiller à ce que le guide-chargeur de feuille automatique (ASF) et le guide-bac soient insérés à fond pendant le transport.

Restrictions d'emploi

En cas d'utilisation de ce produit pour des applications exigeant une grande fiabilité/sécurité, telles qu'appareils employés en transport aérien, ferroviaire, maritime, automobile, etc., appareils de prévention des catastrophes, divers appareils de sécurité, etc., ou appareils de fonction/précision, vous devrez, avant d'utiliser ce produit, considérer l'incorporation à votre système de dispositifs de sécurité positive et de moyens redondants assurant la sécurité et la fiabilité de l'ensemble du système. Étant donné que ce produit n'est pas destiné aux applications exigeant une fiabilité/sécurité extrême, telles que matériel aérospatial, matériel de communications principal, matériel de commande nucléaire ou matériel de soins médicaux directs, etc., vous devrez, après totale évaluation, décider si ce produit convient.

Objet du manuel

Ce manuel destiné aux utilisateurs des modèles TM-S1000 suivants décrit la marche à suivre pour assurer une installation et un emploi corrects et sans danger du scanneur.

❏ Modèles Multi feed (modèles 30 dpm/60 dpm/90 dpm)
❏ Modèles Single feed (Modèles à un bac/deux bacs)

Déballage

Les articles suivants font partie de l'ensemble standard du produit. Contacter le revendeur si l'un d'entre eux est endommagé.

❏ Scanner
❏ Cartouche-tampon exclusive
❏ Cache d'interrupteur
❏ Adaptateur secteur
❏ Câble secteur (*1)
❏ Câble USB (longueur : 170 cm)
❏ Manuel de l'utilisateur (le présent manuel)
❏ CD « Utility & Documents » (*2)

*1 : Peut ne pas être compris avec le scanner.

*2 : Le CD contient les articles suivants :

- Pilote TM-S1000
- Utilitaire TM-S1000
- Manuel de l'utilisateur de l'utilitaire TM-S1000
- Manuel de l'utilisateur (PDF en 4 langues : anglais, français, portugais, espagnol)

Nomenclature

Pour les modèles Multi feed

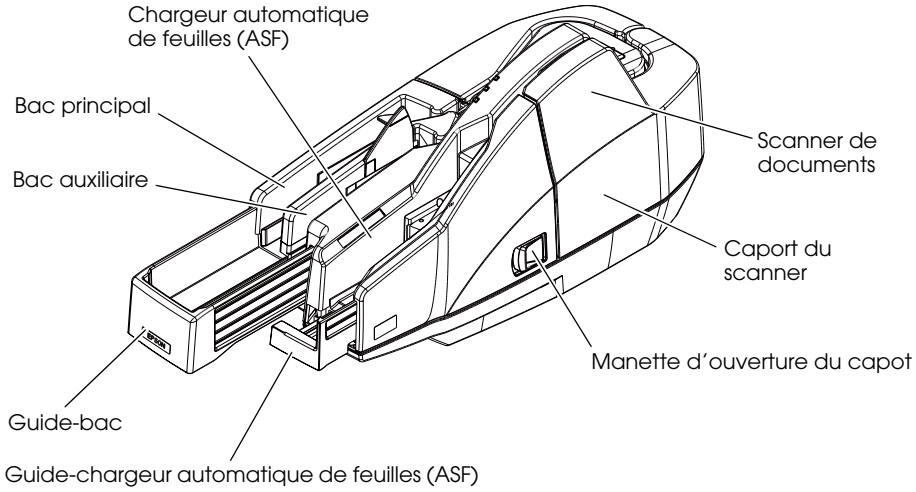

Pour les modèles Single feed

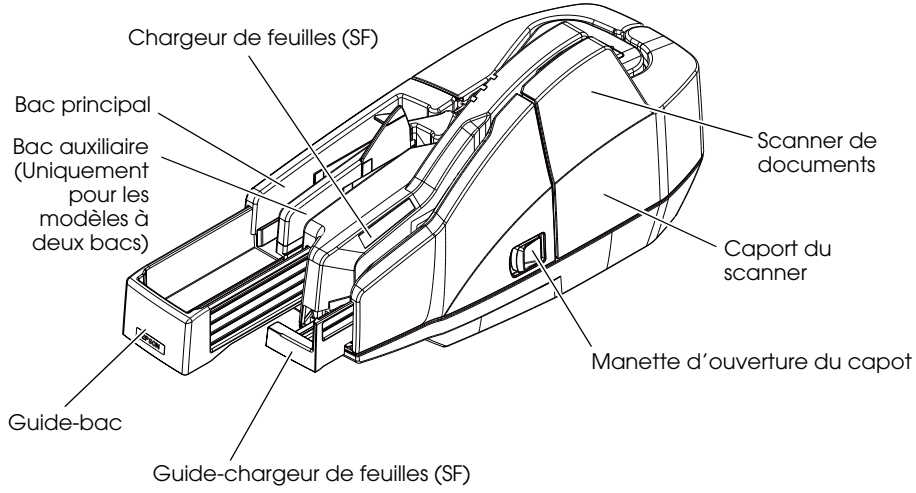

Pour tous les modèles

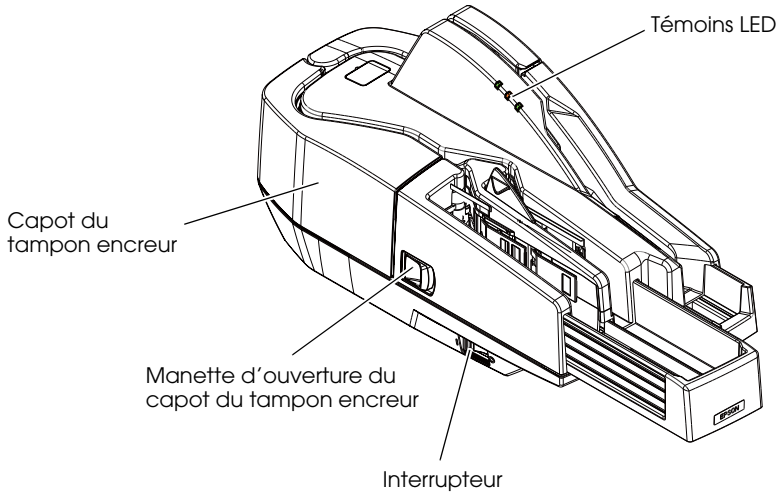

Remarque : l'illustration vous montre un modèle multi feed.

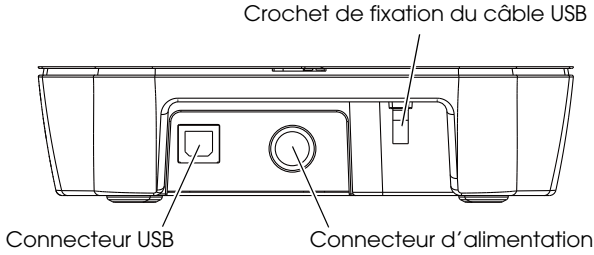

Le tampon encreur : qu'est-ce que c'est ?

Le tampon encreur est un dispositif du TM-S1000 qui inscrit à l'encre rouge, au recto de chaque chèque traité, la mention « Présenté électroniquement ». Ceci évite qu'un chèque ne soit traité à plusieurs reprises.

Témoins lumineux LED

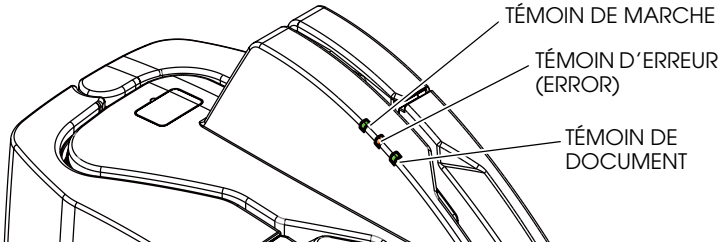

TÉMOIN DE MARCHE

- ❏ S'allume lorsque le scanner est en marche.

TÉMOIN D'ERREUR (ERROR)

- ❏ S'allume lorsque le scanner est hors ligne (ou quand le capot du scanner ou le capot du tampon encreur est ouvert).
- ❏ Clignote quand une erreur se produit ou pour indiquer qu'un document doit être retiré. (Voir « Dépannage », page 41, pour plus de détails.)

TÉMOIN DE DOCUMENT

- ❏ S'allume lorsque le scanner est prêt à traiter les documents se trouvant dans l'ASF / le SF ou quand le traitement de documents est en cours.
- ❏ Clignote lorsque le scanner attend que des documents soient insérés.

Interrupteur marche-arrêt

Appuyez sur cet interrupteur pour mettre le scanner en marche ou à l'arrêt.

Cache de l'interrupteur

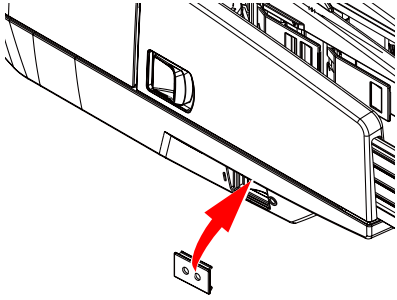

AVERTISSEMENT :

Si le scanner cesse de fonctionner correctement alors que le cache de l'interrupteur est en place, débranchez immédiatement le cordon électrique. L'appareil risque de s'incendier s'il est laissé en marche.

Le cache de l'interrupteur sert à empêcher que l'on appuie accidentellement sur l'interrupteur. Pour utiliser le cache, posez-le sur l'interrupteur. Pour allumer ou éteindre la machine, il suffit alors d'insérer un object pointu dans l'un des orifices du cache et d'appuyer sur l'interrupteur.

Lorsque le scanner est entreposé ou qu'il ne doit pas être utilisé pendant une période prolongée, mettez l'interrupteur en position d'arrêt et débranchez le cordon électrique.

Raccordement du scanner à l'ordinateur hôte

Procédez comme suit pour raccorder le scanner à un ordinateur hôte.

1. Vérifiez que le scanner n'est pas sous tension.
2. Lancez l'utilitaire TM-S1000, qui se trouve sur le CD « Utility & Documents ».

MISE EN GARDE :

Lorsque vous lancez l'utilitaire TM-S1000, le pilote USB est installé. Veillez à lancer l'utilitaire TM-S1000 avant de raccorder le scanner à l'ordinateur hôte.

Remarque :
Si le scanner est raccordé à un ordinateur hôte avant l'installation du pilote USB, l'Assistant Nouveau matériel détecté s'affiche. Dans ce cas, annulez l'Assistant et lancez l'utilitaire TM-S1000 pour installer le pilote USB.

3. Une fois l'utilitaire TM-S1000 lancé, connectez le scanner à l'ordinateur hôte au moyen du câble USB.

MISE EN GARDE :

Fixez le câble USB à son crochet afin de l'empêcher de tomber. Assurez-vous d'utiliser le câble USB qui est inclus avec le scanner.

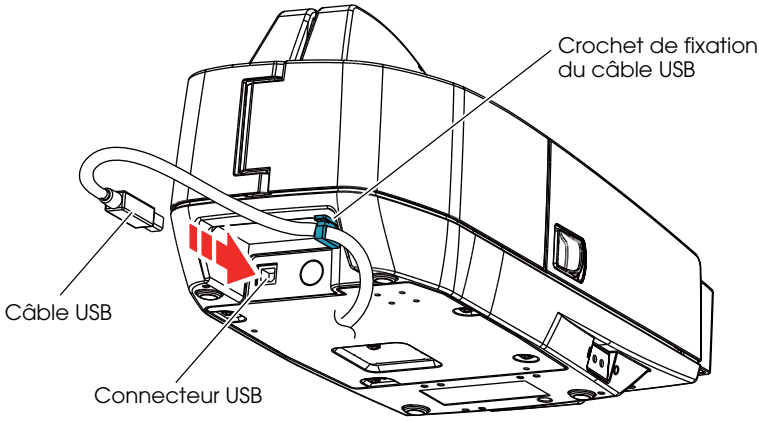

Remarque :
L'utilitaire TM-S1000 permet de vérifier le fonctionnement du scanner. Pour plus de renseignements, consultez le guide de l'utilisateur de l'utilitaire TM-S1000.

Raccordement de l'adaptateur secteur

Lisez soigneusement le manuel relatif à l'adaptateur secteur avant d'utiliser ce dernier.

MISE EN GARDE :

Utilisez toujours l'adaptateur secteur C comme module d'alimentation.

En cas de mauvais fonctionnement de l'adaptateur secteur, coupez immédiatement l'alimentation du scanner et débranchez l'adaptateur de la prise secteur.

1. Insérez la fiche du câble secteur dans la prise secteur.

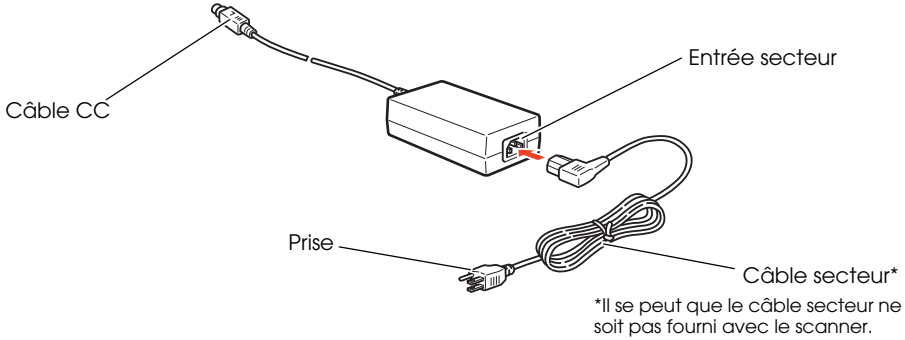

2. Insérez le connecteur du câble CC dans la prise du module d'alimentation.

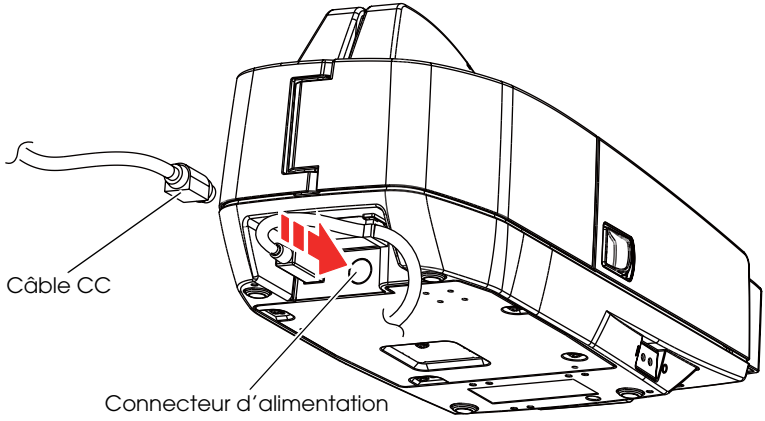

3. Branchez la fiche du câble secteur dans la prise secteur.

Ouverture des capots

MISE EN GARDE :

Ne jamais ouvrir les capots pendant le fonctionnement. Il existe sinon un risque d'erreur de numérisation, d'erreur MICR ou de bourrage de papier.

Ouverture du capot du scanner

Tirez la manette d'ouverture du capot du scanner pour ouvrir ce capot.

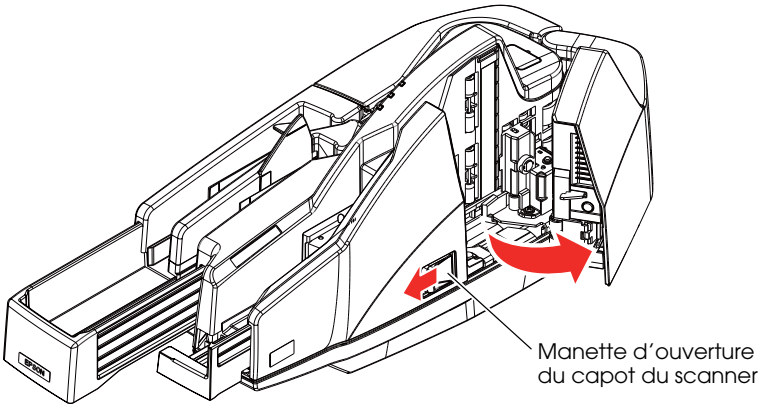

Ouverture du capot du tampon encreur

Tirez la manette d'ouverture du capot du tampon encreur pour ouvrir ce capot.

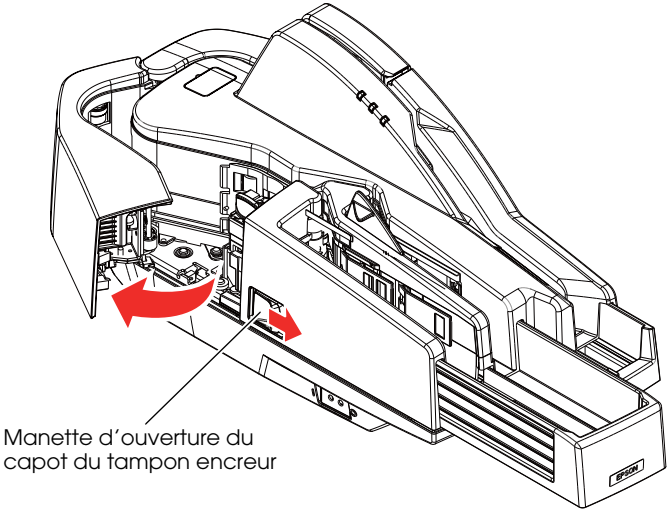

Installation et remplacement de la cartouche du tampon

MISE EN GARDE :

Garder les cartouches de tampon hors de portée des enfants.

Ne jamais démonter les cartouches de tampon.

Manipuler avec soin car l'encre peut tacher les vêtements de manière permanente.

Seiko Epson recommande d'utiliser le scanner avec des cartouches EPSON d'origine. Les produits d'autres fabricants risquent de nuire au fonctionnement du scanner et à la qualité d'impression, et ils peuvent empêcher le scanner de fournir les performances spécifiées.

Attendre le dernier moment pour enlever la cartouche du tampon de son emballage avant de l'installer. La qualité d'impression risque de se dégrader si la cartouche reste trop longtemps hors de son emballage.

Utiliser la cartouche du tampon dans les 18 mois qui suivent la date de production indiquée sur l'emballage.

Se conformer aux lois, règlements ou codes locaux ou nationaux applicables en ce qui concerne la mise au rebut de la cartouche du tampon.

Procédez comme suit pour l'installation initiale ou le remplacement de la cartouche du tampon.

1. Ouvrez le capot du tampon encreur. (Voir « Ouverture du capot du tampon encreur », page 33.)
2. Si une cartouche usagée est en place, soulevez-la hors du scanner en la tenant par le bouton du haut.

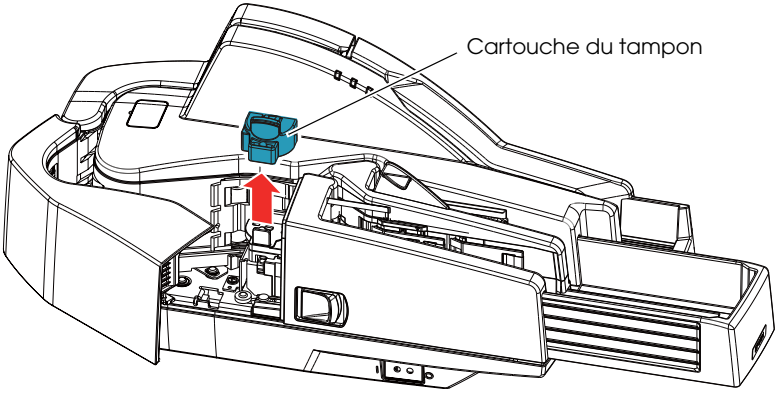

3. Insérez délicatement la cartouche neuve par le haut et appuyez dessus, fermement mais sans forcer, jusqu'à ce qu'elle s'enclenche en position.
4. Fermez le capot du tampon encreur en appuyant fermement jusqu'à ce qu'il s'enclenche.

Ouverture des guides

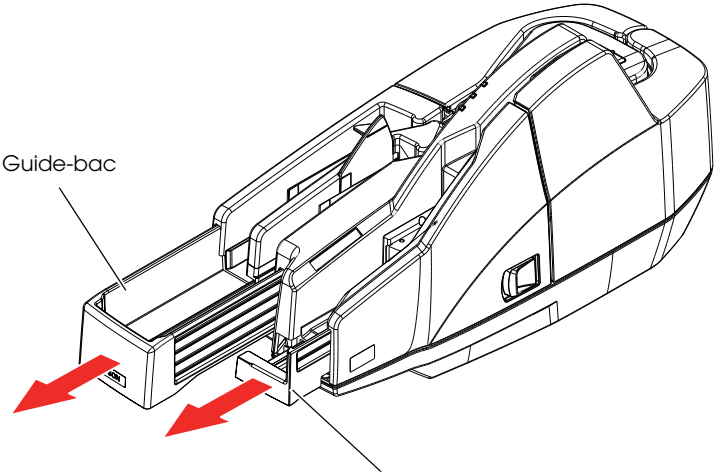

Guide-bac

MISE EN GARDE :
Avant d'utiliser le scanner, veiller à tirer suffisamment le guide-bac en fonction du format des documents placés dans le guide. Il existe sinon un risque de bourrage de papier.

Guide-chargeur automatique de feuilles (ASF)/chargeur de feuilles (SF)

L'emploi du guide-chargeur automatique de feuilles (ASF) / du chargeur de feuilles (SF) vous permet d'insérer des documents à la verticale. Dans ce cas, tirez le guide-chargeur automatique de feuilles (ASF) / le chargeur de feuilles (SF) en position sortie.

Traitement des documents

Le TM-S1000 est capable d'exécuter en une seule passe les quatre opérations suivantes sur un document : Numérisation recto-verso de l'image, lecture des caractères magnétiques et impression au tampon.

Processus de la passe de traitement

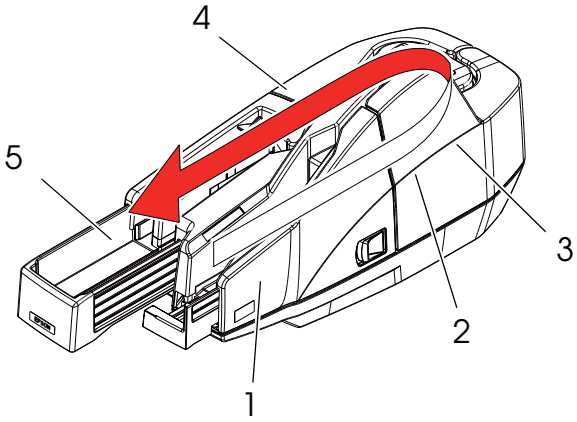

1. Insérez un document dans la section chargement.
2. Le scanner numérise l'image du recto et du verso.
3. Le scanner lit les caractères magnétiques du document.
4. La section d'affranchissement imprime une image.
5. Le document est envoyé vers la sortie.

Notes concernant le traitement de documents

- ❏ Ne pas utiliser de documents de format inférieur à 120 × 68 mm (L × H).
- ❏ Ne pas utiliser de documents de format supérieur à 235 × 120 mm (L × H).
- ❏ Ne pas utiliser de documents dont l'épaisseur ou le poids est en dehors de la plage spécifiée.
- ❏ Ne pas utiliser de papier de photocopie ou autre papier multicouche.
- ❏ S'assurer que les documents ne sont ni gondolés, ni pliés (spécialement aux angles), ni déformés, ni ridés.
- ❏ Ne jamais utiliser de chèques portant des trombones, des agrafes, du ruban adhésif ou autres objets étrangers.
- ❏ Ne jamais ouvrir les capots lorsque le traitement est en cours.

Insertion de chèques

Pour les modèles multi feed, vous pouvez placer jusqu'à 100 documents dans le guide-chargeur automatique. Pour les modèles single feed, placez les documents un à un, ils seront récupérés automatiquement.

Pour les modèles multi feed

1. Alignez bien les documents sur le coin inférieur droit, comme indiqué à l'illustration ci-dessous, de manière à ce qu'ils soient chargés un par un.

   MISE EN GARDE :

   Si les documents insérés sont mal alignés, ils risquent de ne pas se charger du tout, ou bien un bourrage papier ou le chargement incorrect de plusieurs documents à la fois risque de se produire.

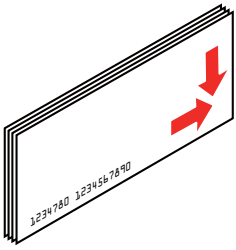

2. Insérez les documents à la verticale dans le guide-chargeur, en orientant le recto (côté portant les caractères magnétiques) vers l'extérieur, comme indiqué à l'illustration ci-dessous.

   MISE EN GARDE :

   Veillez à lâcher les documents avant que le scanneur commence à les saisir. Il existe sinon un risque que le papier soit froissé, qu'il y ait un bourrage ou une erreur MICR.

   N'ouvrez jamais le capot en cours de traitement.

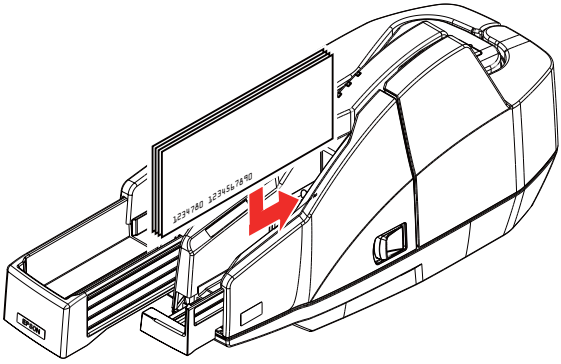

Pour les modèles single feed

1. Insérez les documents à la verticale dans le chargeur de feuilles, en orientant le recto (côté portant les caractères magnétiques) vers l'extérieur, comme indiqué à l'illustration ci-dessous.

   MISE EN GARDE :

   Ne placez pas plus d'un document dans le chargeur de feuilles. Il existe sinon un risque de bourrage papier ou d'erreur de saisie sur plusieurs documents.

   Veillez à lâcher les documents avant que le scanneur commence à les saisir. Il existe sinon un risque que le papier soit froissé, qu'il y ait un bourrage ou une erreur MICR.

   N'ouvrez jamais le capot en cours de traitement.

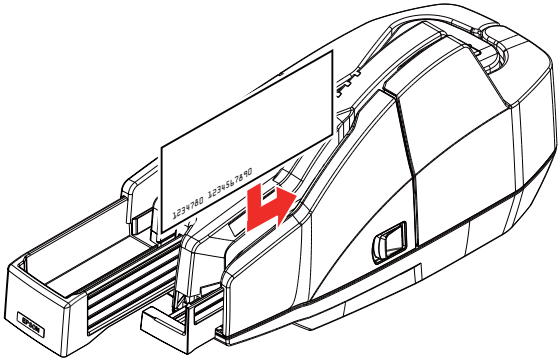

2. Une fois le document éjecté automatiquement dans le bac principal ou dans le bac auxiliaire, placez le document suivant dans le guide-chargeur.

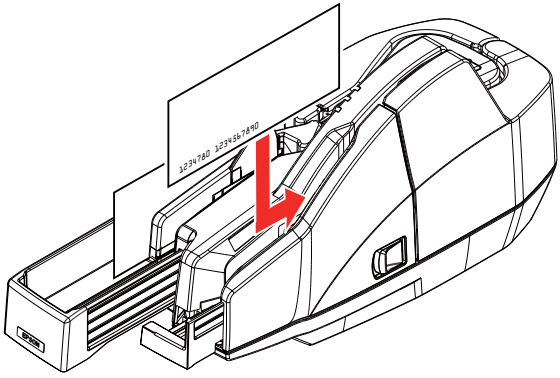

Éjection des chèques

Une fois les documents éjectés, enlevez-les du bac.

MISE EN GARDE :

Pendant le traitement de documents, ne pas laisser dans les bacs plus de documents que le nombre spécifié (bac principal : 100 feuilles, bac auxiliaire : 50 feuilles). Il existe sinon un risque de bourrage de papier.

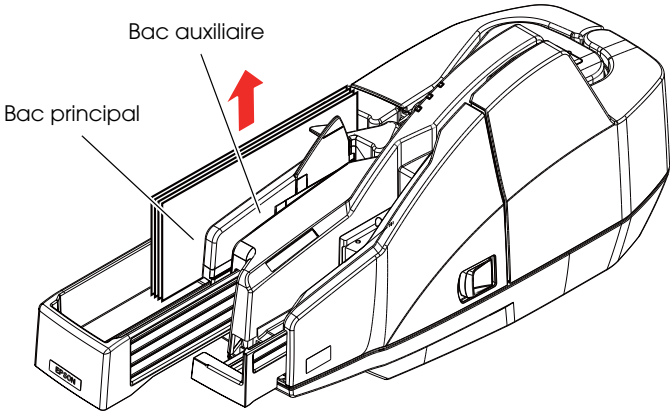

Remarque :
Selon votre application, il se peut que certains documents soient éjectés dans le bac auxiliaire.(Sauf pour le modèle à bac unique)

Nettoyage

Nettoyage du scanner d'image

La qualité des données de numérisation d'image risque de se dégrader si de l'encre ou de la poussière de papier s'accumule sur le verre du scanner. Nettoyez le verre tous les 6 mois ou toutes les 100.000 passes.

Procédez comme suit pour nettoyer le verre.

1. Ouvrez le capot du scanner. (Voir « Ouverture des capots », page 33.)
2. Essuyez délicatement les parties en verre indiquées à la figure ci-dessous avec un chiffon doux et sec.

MISE EN GARDE :

Ne jamais utiliser de détergent synthétique, benzène, eau ou autre liquide pour nettoyer car cela risque de faire apparaître des taches.

Ne jamais appliquer quelque liquide que ce soit directement sur le verre du scanner.

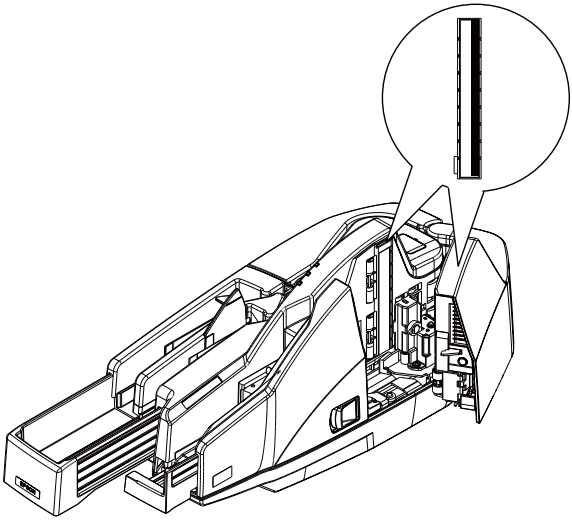

Si le verre du scanner porte des taches d'huile, de graisse ou de quelque autre substance tenace, essuyez-le délicatement avec un chiffon légèrement humecté d'alcool.

3. Refermez le capot du scanner en appuyant fermement jusqu'à ce qu'il s'enclenche.

Remarque:
Il est recommandé de nettoyer le scanner d'image une fois par semaine ou une fois tous les 2.000 chèques afin d'obtenir une lecture exacte.

Nettoyage de l'unité de lecture des caractères magnétiques (MICR

La présence de saletés sur l'unité MICR risque de provoquer de fréquentes erreurs de lecture des caractères magnétiques. Nettoyez l'unité MICR tous les 6 mois ou toutes les 100,000 passes.

Servez-vous de l'utilitaire TM-S1000 du CD « Utility & Documents » ou de votre application pour nettoyer l'unité MICR.

Utiliser la carte de nettoyage suivante :

KIC Team, Inc.

- Waffletechnology® MICR cleaning card (modèle:CS1B15WS)
- Epson Check Scanner Cleaning Kit (modèle:KWEPS-KCS2)

Remarque:
Pour plus de renseignements sur les procédures de nettoyage, consultez le manuel de l'utilisateur de l'utilitaire TM-S1000.

N'utilisez pas de feuilles de nettoyage collantes car elles risquent de provoquer un bourrage de papier ou une panne de la machine.

Mettez les feuilles de nettoyage au rebut après les avoir utilisées.

Il est recommandé de nettoyer l'unité MICR une fois par semaine ou tous les 2.000 chèques afin d'obtenir une lecture exacte.

Il est recommandé de nettoyer le scanner d'image après nettoyé l'unité MICR (voir "Nettoyage du scanner d'image" à la page 40).

Dépannage

Le témoin d'erreur (ERROR) clignote ou s'allume de manière continue

- ❏ Vérifiez que les capots sont bien fermés.
- ❏ En cas de bourrage de papier, enlevez le papier coincé (voir la section « Bourrages de papier » ci-après).
- ❏ Éteignez le scanner, attendez un moment, puis rallumez-le. Si l'erreur persiste, faites réparer la machine par un technicien qualifié.

Bourrages de papier

Ouvrez le capot du scanner ou le capot du tampon encreur pour enlever le papier bourré. (Voir « Ouverture des capots », page 33 et « Ouverture du capot du tampon encreur », page 33.)

Fiche technique

Contexte d'exploitation (pour respecter la vitesse de traitement indiquée)	**UC**	Les modèles 30/60 dpm sans la norme IQA ou les modèles single feed : Pentium 4, 1,2 GHz au moins, ou l'équivalent Les modèles multi feed utilisant la norme IQA ou le modèle 90 dpm n'utilisant pas la norme IQA : Pentium 4, 2,0 GHz au moins, ou l'équivalent
	Mémoire	Les modèles 30/60 dpm sans la norme IQA ou les modèles single feed : 256 Mo de RAM ou plus, en plus du minimum nécessaire au système d'exploitation Les modèles multi feed utilisant la norme IQA ou le modèle 90 dpm n'utilisant pas la norme IQA : 512 Mo de RAM ou plus, en plus du minimum nécessaire au système d'exploitation
	DD	Au moins 30 Mo d'espace libre (pilote déjà installé)
Vitesse de traitement (uniquement pour les modèles multi feed)		30 dpm, 60 dpm, ou 90 dpm selon le modèle.
Numériseur d'image		CIS (Contact Image Sensor)
Résolution		200 × 200 ppp, 120 × 120 ppp, 100 × 100 ppp
Gradation		256 niveaux de gris, ou Noir et Blanc
Format des données		Niveau de gris : TIFF, JPEG, BMP, Ligne par ligne Noir et blanc : TIFF (CCITT Group4), BMP
Aire de numérisation (l × L)		1100* (*fixe) × max. 235 mm
Vitesse de numérisation		500 mm/s
Papier	**Type**	Papier normal (papier couché seulement)
	Format (H × L)	68 ~ 120 mm × 120 ~ 235 mm
	Épaisseur	0,075 ~ 0,2 mm (papier couché seulement)
	Poids	60 ~ 120 g/m^2
Alimentation papier ASF/SF (Nombre de feuilles pouvant être chargées)		ASF (pour les modèles multi feed) :100 feuilles ou moins. SF (pour les modèles single feed) :une feuille
Capacité des bacs	**Bac principal**	100 feuilles maximum (épaisseur < 0,13 mm). Cependant, l'épaisseur totale doit être < 13 mm, ondulations comprises.
	Bac auxiliaire (Sauf pour le modèle à bac unique)	50 feuilles maximum (épaisseur < 0,13 mm). Cependant, l'épaisseur totale doit être < 6,5 mm, ondulations comprises.

Cartouche du tampon	**Type**	Cartouche de tampon exclusive (EFC-01)
	Couleur de l'encre	Rouge
	Durée	18.000 d'impressions (calculé avec le motif standard utilisé par Epson pour l'impression.)
Alimentation		+24 V ± 10%
Consommation d'électricité	**En service**	1,0 A
	Au repos	0,2 A
Interface		USB 2.0
Fiabilité	**Durée**	1.000.000 feuilles
Température	**En service**	10 ~ 40 °C
	En stockage	Emballé : -20 ~ 60 °C (120 heures maximum à -20 °C ou 60 °C)
Humidité	**En service**	20 ~ 80 % (sans condensation)
	En stockage	5 ~ 85 %
Dimensions globales (L × H × P)		355 × 176 × 160 mm
Poids (approx.)		Modèles multi feed : Environ 4,0 kg {8,82 li} Modèles single feed : Environ 3,9 kg {8,60 li}

Dpm : documents par minute, ppp : points par pouce (25,4 mm)

Norme IQA (Image Quality Assurance) : Norme relative à la qualité des images, conforme aux recommandations du FSTC (Financial Services Technology Consortium).

TM-S1000

Manual do utilizador

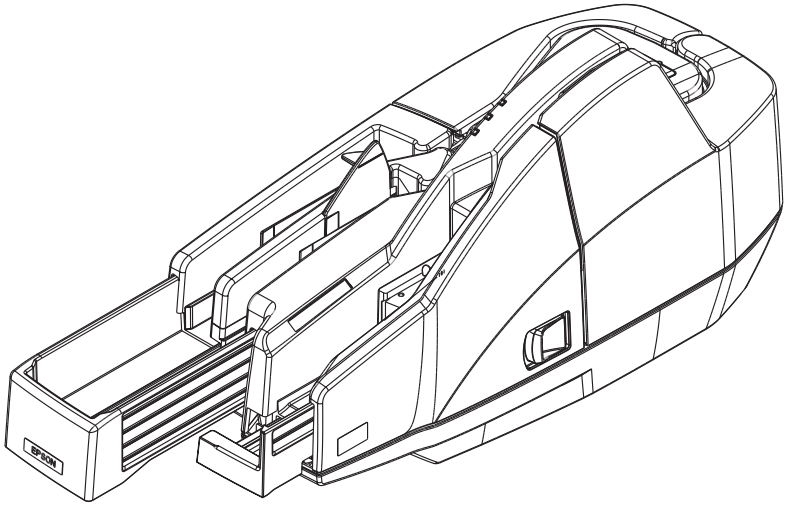

Todos os direitos reservados. Esta publicação não pode ser, integral ou parcialmente reproduzida, arquivada nem transmitida por meio de fotocópias, gravação ou qualquer outro sistema mecânico ou electrónico, sem a prévia autorização por escrito da Seiko Epson Corporation, que não assume qualquer responsabilidade de patente no que diz respeito ao uso das informações aqui contidas. Uma vez que foram tomadas todas as precauções na elaboração deste manual, a Seiko Epson Corporation não se responsabiliza por erros ou omissões, nem por quaisquer danos resultantes do uso das informações aqui contidas.

O comprador deste produto ou terceiros não podem responsabilizar a Seiko Epson Corporation, ou as suas filiais, por quaisquer danos, perdas, custos ou despesas, incorridos por ele ou por terceiros, resultantes de acidentes, abusos ou má utilização do produto, de modificações não autorizadas, reparações ou alterações do produto, ou resultantes ainda da inobservância estrita das instruções de utilização e manutenção estabelecidas pela Seiko Epson Corporation.

A Seiko Epson Corporation não se responsabiliza por quaisquer avarias ou problemas provocados pela utilização de opções ou produtos não reconhecidos como sendo produtos genuínos Epson ou produtos aprovados pela Epson.

"EPSON" é uma marca registada da Seiko Epson Corporation. "Exceed Your Vision" é uma marca registada ou marca comercial da Seiko Epson Corporation. Todas as outras marcas comerciais são propriedade dos respectivos proprietários e utilizadas apenas para fins de identificação.

AVISO: O conteúdo deste manual está sujeito a alterações sem aviso prévio.

Copyright © 2007 pela Seiko Epson Corporation, Nagano, Japão.

Informações de segurança importante

Esta secção apresenta informações importantes cuja finalidade é garantir uma utilização segura e eficaz deste produto. Leia esta secção com atenção e guarde-a num local de fácil acesso.

Significado dos símbolos

Os símbolos que aparecem neste manual são identificados pelo seu grau de importância, como se explica abaixo. Leia esta secção com atenção antes de manusear o produto.

ATENÇÃO:

Cuidados que deve ter para evitar lesões físicas graves.

IMPORTANTE:

Cuidados que deve ter para evitar lesões físicas secundárias ou danos ao equipamento.

Instruções de segurança

ATENÇÃO:

Desactive o seu equipamento imediatamente se produzir fumo, um odor estranho ou ruído incomum. Continuar a utilizá-lo pode resultar em incêndio. Desligue imediatamente a ficha do equipamento e entre em contacto com o seu revendedor ou com um centro de atendimento da Seiko Epson para obter orientação.

Nunca tente reparar este produto; as reparações indevidas podem tornar-se perigosas.

Nunca desmonte ou modifique este produto; caso contrário pode ferir-se, provocar um incêndio ou um choque eléctrico.

Utilize apenas o Adaptador AC especificado (Adaptador AC EPSON. C, Modelo: M235A).

Certifique-se de que o cabo de alimentação cumpra os standards de segurança relevantes e inclua um borne de ligação à terra para o sistema de alimentação (terminal PE). Caso contrário, pode resultar choque.

Utilize a fonte de energia especificada; caso contrário, poderá provocar um incêndio ou um choque eléctrico.

Não insira objectos estranhos no interior do equipamento; caso contrário, poderá provocar um incêndio ou um choque eléctrico.

Se água ou outros líquidos derramarem sobre este equipamento, interrompa a sua utilização.

Continuar a utilizá-lo pode resultar em incêndio. Desligue imediatamente o cabo de alimentação e entre em contacto com o seu revendedor ou com um centro de atendimento da Seiko Epson para obter orientação.

Não utilize aspersores aerossóis que contenham gás inflamável no interior ou em torno deste produto, pois isto pode causar incêndio.

RADIAÇÃO DO LED

PRODUTO COM LED CLASSE 1

Saída máxima: 320 µW
Comprimento de onda emitida: 515-540nm (verde)
Especificação de teste: IEC 60825-1 (2001)

IMPORTANTE:

Não ligue os cabos em formas diferentes daquelas indicadas neste manual. Ligações diferentes podem causar danos ao equipamento ou incêndio.

Instale o equipamento numa superfície firme, plana e estável, para evitar que o equipamento caia e fique danificado ou cause ferimentos.

Não utilize este produto em locais sujeitos a altos índices de humidade e poeira. O excesso de humidade e poeira pode causar danos ao equipamento ou incêndio.

Não coloque objectos pesados em cima deste produto. Não se sente nem se apoie em cima do produto. O equipamento pode cair ou ceder e partir ou provocar ferimentos.

Para maior segurança, desligue este produto se não o for utilizar durante um longo período.

Antes de transportar este produto, não deixe de desligar a ficha e de desligar todos os cabos ligados ao mesmo.

Observações sobre a utilização

- ❏ Quando estiver a utilizar o digitalizador, não abra as tampas.
- ❏ Proteja o digitalizador contra impactos.
- ❏ Não aplique força em excesso à estrutura do digitalizador.
- ❏ Não coloque comida ou bebidas, como café, sobre a estrutura do digitalizador.
- ❏ Não altere as configurações do interruptor DIP sob a tampa inferior.

Observações sobre a instalação

- ❏ Certifique-se de que o digitalizador esteja instalado horizontalmente.
- ❏ Não instale o digitalizador num local com muito pó.
- ❏ Instale o digitalizador longe de aparelhos magnéticos.
- ❏ Cabos ou outros objectos não associados não devem estar presos no digitalizador.

Observações sobre o transporte

- ❏ Mantenha o digitalizador voltado para cima e na posição horizontal durante o transporte.
- ❏ Certifique-se de que o ASF e as guias embutidas estejam completamente inseridas durante o transporte.

Restrições quanto à utilização

Quando este produto for utilizado em aplicações que requeiram alta fiabilidade/segurança, como por exemplo dispositivos de transporte relacionados a aviação, carris, por via marítima, automotiva, etc.; dispositivos para a prevenção de desastres; vários dispositivos de segurança, etc.; ou dispositivos funcionais/de precisão, etc., deve-se utilizá-lo apenas após considerar-se adequadamente a inclusão de protecção contra falhas e de redundâncias no seu projecto de forma a manterem-se a segurança e a total fiabilidade do sistema. Como este produto não se destina à utilização em aplicações que requeiram fiabilidade/segurança extremamente altas, como equipamentos aeroespaciais, equipamentos de base para comunicações, equipamentos para o controlo de energia nuclear, ou equipamentos médicos relacionados a cuidados médicos directos, etc., queira tomar a sua própria decisão sobre a adequação deste produto após uma avaliação completa.

Finalidade deste manual

Este manual descreve as operações básicas para os operadores dos seguintes modelos TM-S1000, a fim de permitir a instalação correcta e segura e a utilização do scanner.

- ❏ Modelos de alimentação múltipla (modelos 30 dpm/60 dpm/90 dpm)
- ❏ Modelos de alimentação individual (modelos de um bolso/dois bolsos)

Desembalagem

Os itens em baixo estão incluídos com o produto de especificação standard. Caso algum item esteja danificado, contacte o seu revendedor.

- ❏ Digitalizador
- ❏ Cartucho exclusivo para franqueamento
- ❏ Tampa do interruptor de alimentação
- ❏ Adaptador AC
- ❏ Cabo AC (*1)
- ❏ Cabo USB (comprimento: 170 cm {66.9 pol.})
- ❏ Manual do utilizador (este manual)
- ❏ CD dos utilitários e documentos (*2)

*1: Este item pode não estar incluso com o digitalizador.

*2: Os itens em baixo estão incluídos no CD:

- Driver (Unidade) TM-S1000
- Utilitário TM-S1000
- Manual do Utilizador do Utilitário TM-S1000
- Manual do Utilizador (PDF em 4 idiomas: inglês, francês, português, espanhol)

Nomes das peças

Para modelos de alimentação múltipla

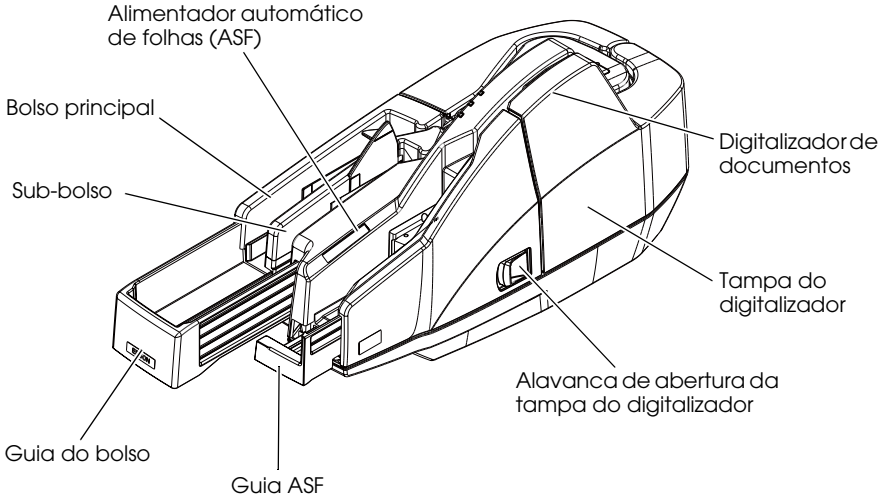

Para modelos de alimentação individual

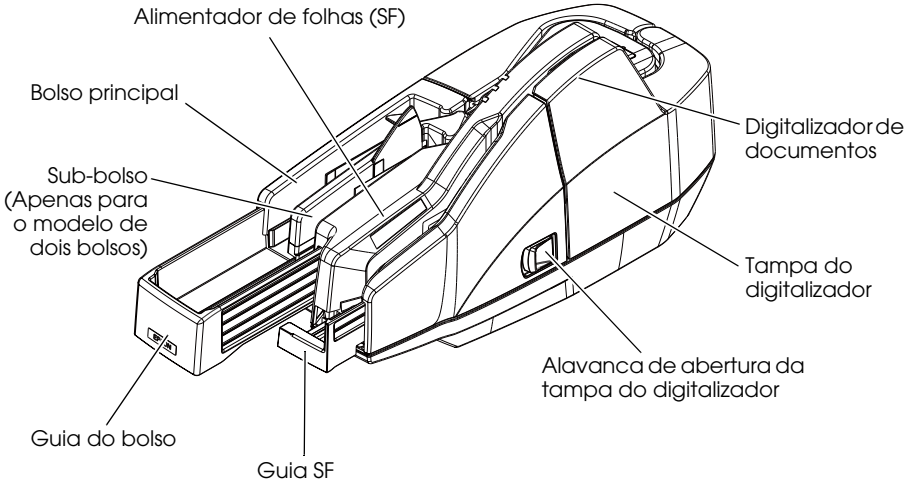

Para todos os modelos

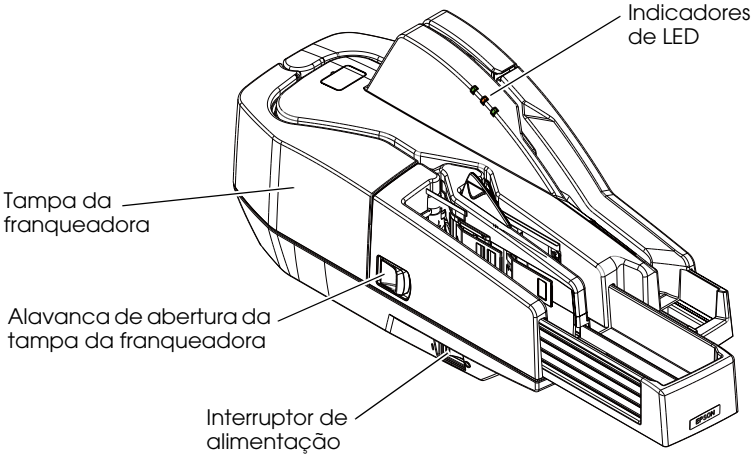

Nota: a ilustração mostra o modelo de alimentação múltipla.

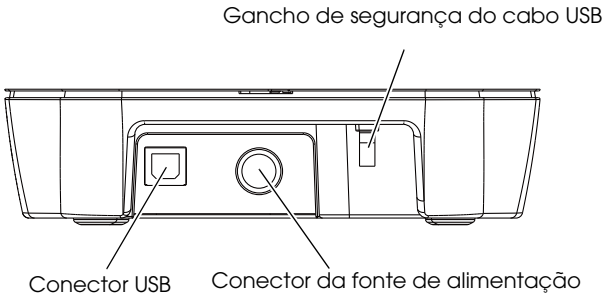

O que é a franqueadora?

A franqueadora é um mecanismo no TM-S1000 que carimba a frase "Apresentado Electronicamente", com tinta vermelha, na frente de cada cheque à medida que é processado. Isto ajuda a evitar que se processe um cheque mais de uma vez.

Indicadores de LED

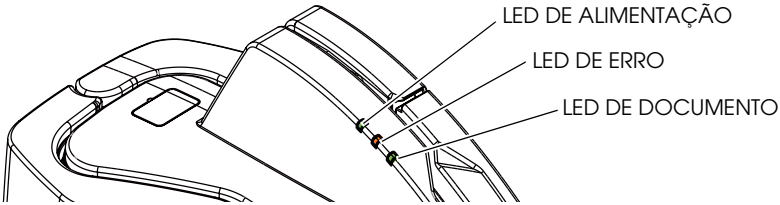

LED DE ALIMENTAÇÃO

- ❏ Acende quando a alimentação para o digitalizador está ligada.

LED DE ERRO

- ❏ Acende quando o digitalizador está *off-line* (e quando a tampa do digitalizador ou da franqueadora estão abertas).
- ❏ Pisca quando ocorre um erro ou quando se espera a remoção dum documento. (Consulte a secção "Resolução de Problemas" (na pàgina 63 deste manual) para obter mais informações.)

LED DE DOCUMENTO

- ❏ Acende quando o digitalizador está pronto para processor documentos no ASF/SF ou enquanto está a processar documentos.
- ❏ Pisca quando o digitalizador está a esperar que documentos sejam inseridos.

Interruptor de alimentação

Prima o interruptor de alimentação para ligar e desligar o digitalizador.

Tampa do interruptor de alimentação

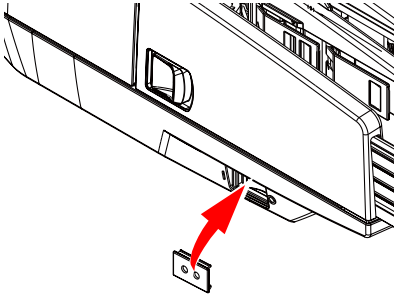

IMPORTANTE:

Se ocorrer uma falha na máquina enquanto a tampa protegida do interruptor de alimentação estiver presa, desligue imediatamente o cabo de alimentação. Continuar a utilização pode resultar num risco de incêndio.

A tampa do interruptor de alimentação tem por finalidade evitar que tal interruptor seja premido acidentalmente. Para utilizar a tampa, coloque-a sobre o interruptor de alimentação. Quando for necessário ligar ou desligar o interruptor, insira um objecto pontiagudo em um dos orifícios da tampa e prima o interruptor.

Quando o digitalizador estiver armazenado ou não for utilizado por um longo período, desactive o interruptor de alimentação e desligue o cabo de alimentação.

Ligação do digitalizador ao computador host

Siga as etapas em baixo para ligar o digitalizador a um computador host.

1. Confirme que não há alimentação a ser fornecida ao digitalizador.
2. Arranque o Utilitário TM-S1000 incluído com o CD de Utilitário e Documentos.

CUIDADO:
Arrancar o Utilitário TM-S1000 faz com que se instale a unidade USB. Não deixe de arrancar o Utilitário TM-S1000 antes de ligar o digitalizador a um computador host.

Observação:
Se o digitalizador estiver ligado a um computador host antes da instalação da unidade USB, apresentar-se-á o Assistente 'Novo Hardware Encontrado'. Neste caso, cancele o Assistente e arranque o Utilitário TM-S1000 para instalar a unidade USB.

3. Quando o Utilitário TM-S1000 tiver arrancado, ligue o digitalizador ao computador por meio do cabo USB.

CUIDADO:
Prenda o cabo USB no gancho de segurança do cabo a fim de evitar que caia. Não deixe de utilizar o cabo USB incluído com o digitalizador.

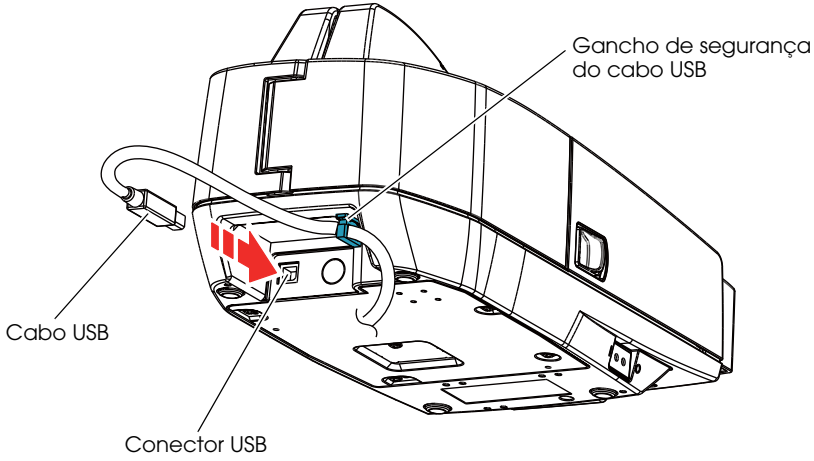

Observação:
Com o Utilitário TM-S1000, pode-se verificar o funcionamento do digitalizador. Para obter mais informações, consulte o Manual do Utilizador do Utilitário TM-S1000.

Ligação do Adaptador AC

Leia com atenção o manual do adaptador AC antes de utilizar este item.

CUIDADO:

Utilize sempre o adaptador AC. C como a unidade de alimentação.

Caso ocorra uma falha no adaptador AC, desligue imediatamente a alimentação para o digitalizador e tire a ficha do cabo AC da tomada da parede.

1. Insira o conector do cabo AC na tomada de entrada AC.

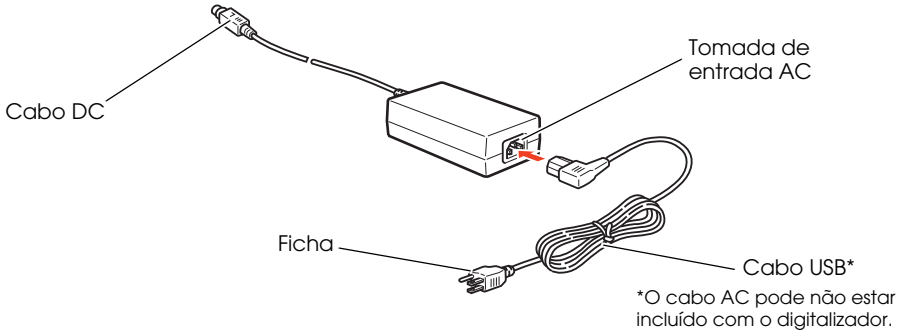

2. Insira o conector do cabo DC no conector da fonte de alimentação.

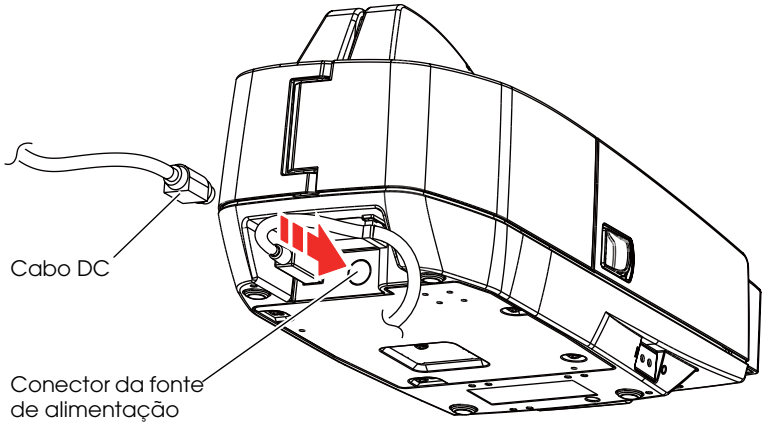

3. Ligue a ficha do cabo AC na tomada de parede.

Abertura das tampas

CUIDADO:

Não abra as tampas durante o processamento. Caso contrário podem ocorrer um erro de digitalização, um erro MICR ou um emperramento do papel.

Abertura da tampa do digitalizador

Puxe a alavanca de abertura da tampa do digitalizador para abri-la.

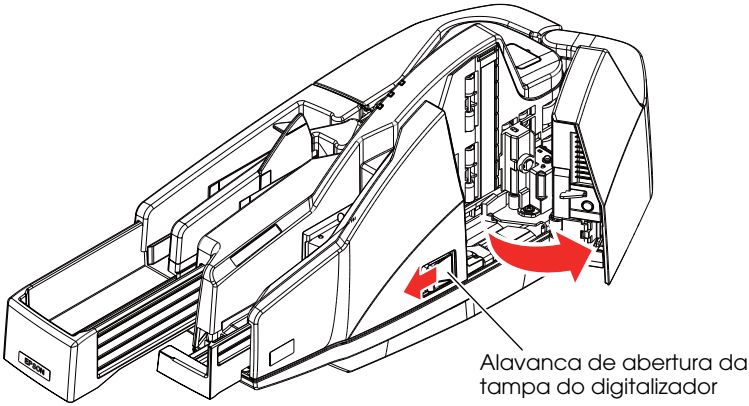

Abertura da tampa da franqueadora

Puxe a alavanca de abertura da franqueadora para abri-la.

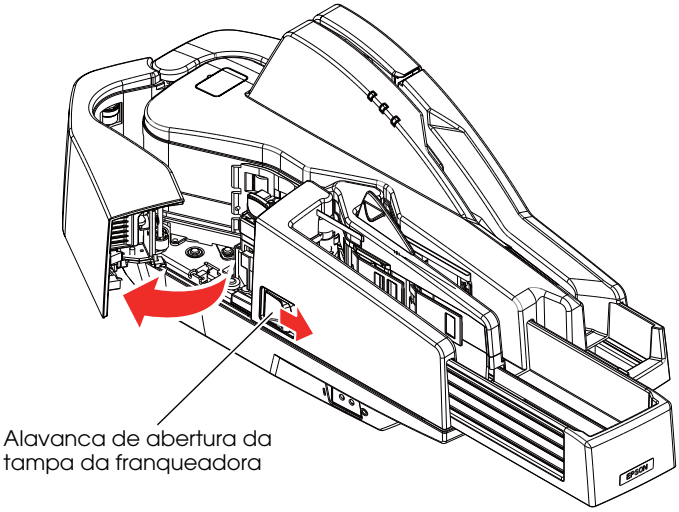

Instalação e substituição do cartucho de franqueamento

CUIDADO:

Mantenha os cartuchos de franqueamento fora do alcance das crianças.

Não desmonte os cartuchos de franqueamento.

Tenha cuidado durante o manuseio pois a tinta pode manchar as roupas de forma permanente.

A Seiko Epson recomenda a utilização de cartuchos genuínos EPSON para o seu digitalizador. Os produtos doutros fabricantes podem ter um efeito adverso para o digitalizador e para a qualidade da impressão, além de poderem resultar na incapacidade do digitalizador de atingir os níveis de performance especificados.

Não remova o cartucho de franqueamento da caixa da embalagem até imediatamente antes da sua instalação. Deixar o cartucho fora da sua embalagem por um período longo pode ter um efeito adverso para a qualidade da impressão.

Utilize completamente o cartucho de franqueamento dentro de 18 meses a partir da data de produção indicada na sua caixa.

Deite fora o cartucho de franqueamento de acordo com todas as leis, normas e regulamentos nacionais ou locais relevantes.

Siga estas etapas para instalar um cartucho de franqueamento pela primeira vez ou para o substituir.

1. Abra a tampa da franqueadora. (Consulte a secção “Abertura da tampa da franqueadora”, na pàgina 55).
2. Se um cartucho de franqueamento estiver instalado, segure o botão na parte superior do cartucho e tire-o do digitalizador.

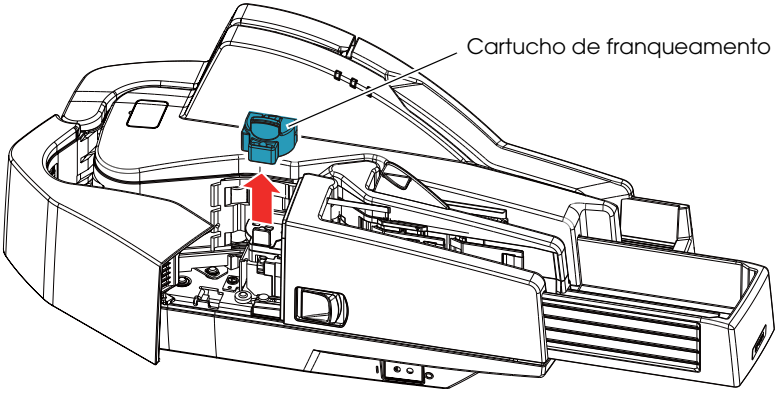

3. Com cuidado, insira por cima o cartucho de franqueamento e empurre-o firme mas suavemente até que encaixe.
4. 4. Feche a tampa da franqueadora firmemente até que encaixe.

Como puxar as guias para fora

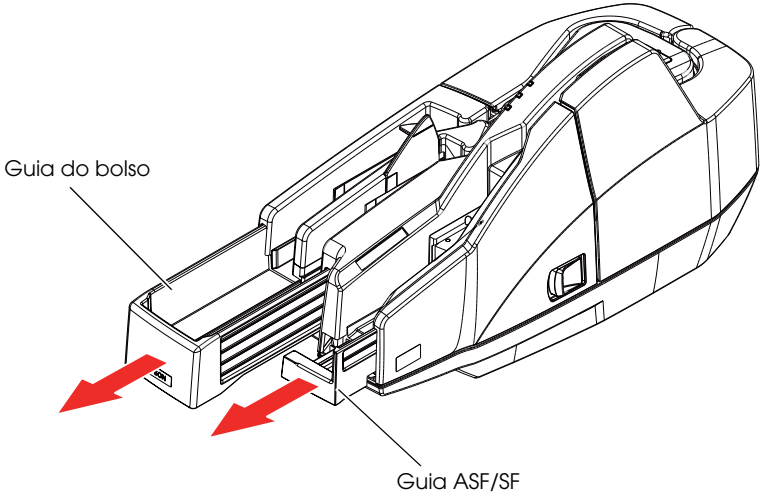

Guia do bolso

CUIDADO:

Certifique-se de ter puxado a guia do bolso suficientemente para fora para acomodar os documentos armazenados na guia antes de utilizar o digitalizador. Caso contrário, o papel pode emperrar.

Guia ASF/SF

A alimentação do papel com a utilização da guia ASF/SF permite-lhe inserir documentos directamente. Se necessário, puxe a guia ASF/SF para fora.

Processamento de documentos

O TM-S1000 é capaz de executar as quatro acções a seguir em um documento numa única passagem: digitalização da imagem tanto da frente como do verso, leitura de caracteres magnéticos, e franqueamento.

Fluxo de processamento de passagem única

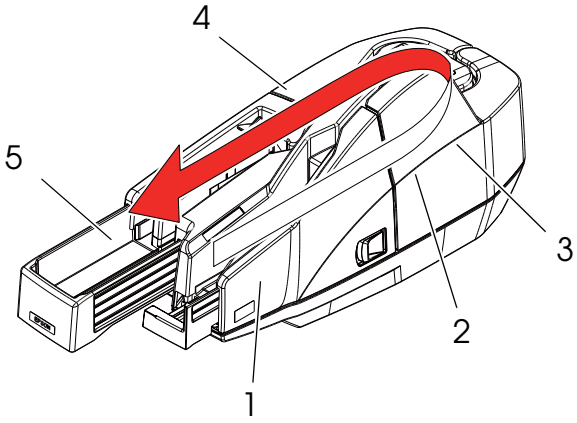

1. Insira um documento na secção do alimentador.
2. O digitalizador digitaliza as imagens da frente e do verso.
3. O digitalizador lê os caracteres magnéticos do documento.
4. A secção de franqueio imprime um padrão.
5. O documento é alimentado para a saída.

Notas sobre o processamento de documentos

- ❏ Não utilize documentos com dimensões inferiores a 120 × 68 mm (L × H).
- ❏ Não utilize documentos com dimensões superiores a 235 × 120 mm (L × H).
- ❏ Não utilize documentos cuja espessura ou peso não se enquadrem na gama especificada.
- ❏ Não utilize papel para cópias ou outros papeis de múltiplas camadas.
- ❏ Certifique-se de que os documentos não tenham encurvamentos, dobras (especialmente nos cantos), deformações ou rugas.
- ❏ Não utilize cheques com molas para papel, grampos, fita adesiva ou outros materiais estranhos.
- ❏ Não abra as tampas enquanto o processamento estiver em andamento.

Inserção de cheques

Para os modelos de alimentação múltipla, podem-se colocar até 100 documentos no ASF para serem alimentados automaticamente. Para os modelos de alimentação individual, coloque os documentos no ASF um a um, para serem alimentados automaticamente.

Para os modelos de alimentação múltipla

1. Alinhe os documentos perfeitamente no canto direito inferior, como se mostra na imagem em baixo, de forma que sejam alimentados um por um.

   CUIDADO:

   Se os documentos forem inseridos fora de alinhamento, podem não ser alimentados, ou podem ocorrer um emperramento do papel ou a alimentação incorrecta de vários documentos ao mesmo tempo.

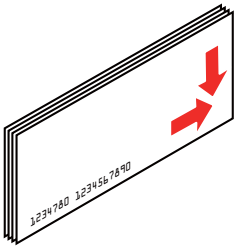

2. Insira os documentos directamente com as faces (o lado em que estão impressos os caracteres magnéticos) no ASF voltadas para fora, como se mostra na imagem em baixo.

   CUIDADO:

   Certifique-se de soltar os documentos antes de o scanner começar a trabalhar. De outra forma, poderá ocorrer a deformação do papel, obstrução do mesmo ou erro de leitura MICR.

   Não abra a tampa enquanto o processo não estiver concluído.

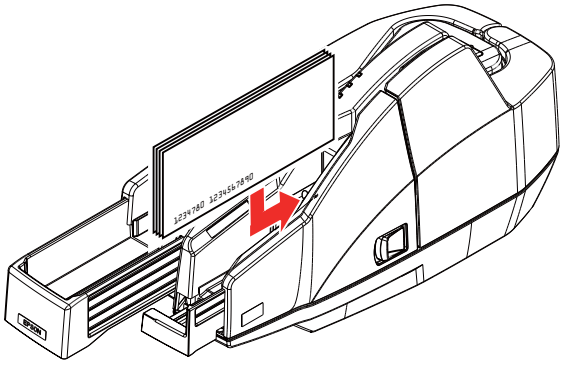

Para modelos de alimentação individual

1. Insira um documento directamente com a face (o lado com os caracteres magnéticos impressos) no SF voltada para fora, como se mostra na imagem em baixo.

   CUIDADO:

   Não coloque mais de um documento no SF. De outra forma, poderá ocorrer uma obstrução do papel ou a alimentação incorrecta de múltiplos documentos.

   Certifique-se de soltar o documento antes de o scanner dar início à alimentação. De outra forma, poderá ocorrer a deformação do papel, obstrução do mesmo ou erro de leitura MICR.

   Não abra a tampa enquanto o processo não estiver concluído.

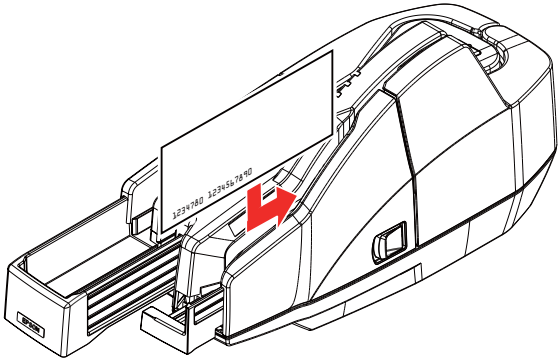

2. Depois de o documento ser automaticamente ejectado para o bolso principal ou sub-bolso, coloque o documento seguinte no ASF.

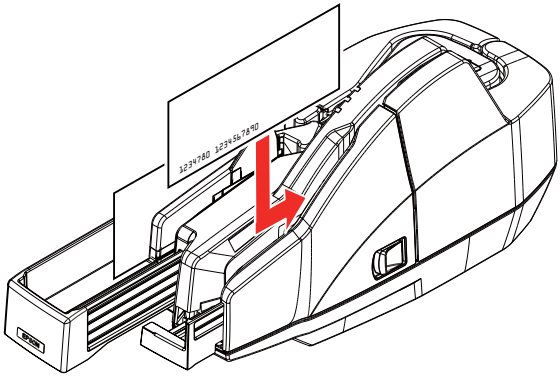

Ejecção de cheques

Quando forem ejectados os documentos, retire-os.

CUIDADO:

Não deixe mais do que o número especificado de documentos nos bolsos durante o processamento (Bolso principal: 100 folhas, sub-bolso: 50 folhas). Caso contrário, o papel pode emperrar.

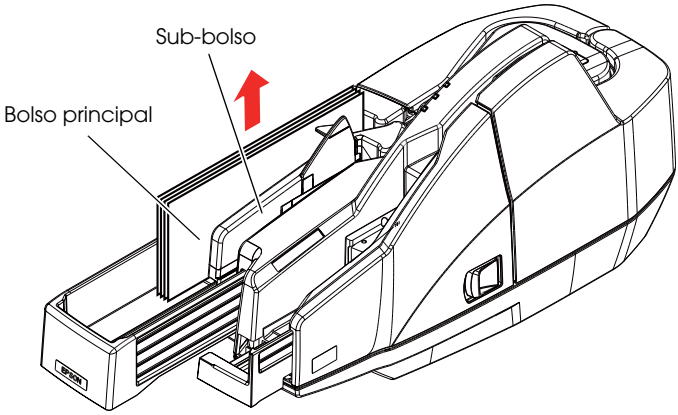

Observação:

Alguns documentos podem ser ejectados no sub-bolso, a depender do aplicativo que estiver a utilizar. (Com excepção do modelo de um bolso)

Limpeza do digitalizador de imagens

Se o vidro do digitalizador sujar com tinta ou pó de papel, a qualidade dos dados de imagem pode deteriorar. Limpe o vidro a cada seis meses ou a cada 100.000 passagens.

Siga as etapas em baixo para limpar o vidro.

1. Abra a tampa do digitalizador. (Consulte a secção "Abertura das tampas", na pàgina 55).
2. Passe levemente um pano macio e seco sobre as áreas de vidro mostradas na imagem em baixo.

   CUIDADO:
   Não utilize detergente sintético, benzina, água ou outros líquidos para a limpeza, pois isso pode resultar numa mancha.
   Nunca aplique qualquer líquido sobre o vidro do digitalizador.

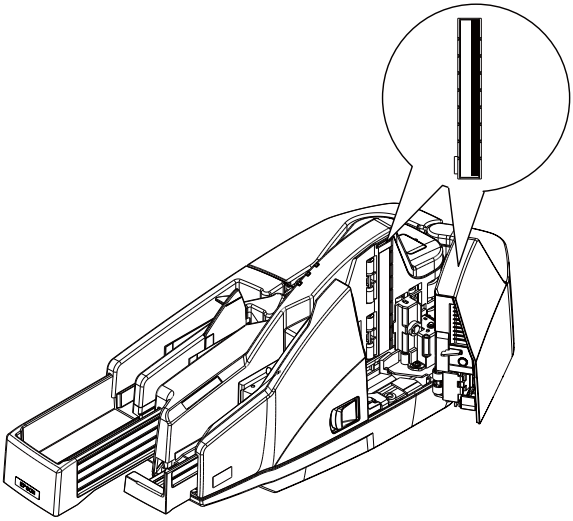

   Quando o vidro do digitalizador estiver sujo com óleo, gordura ou outra substância que não possa ser removida, para limpá-lo passe um pano levemente embebido em álcool.

3. Feche a tampa do digitalizador firmemente até que encaixe.

   Nota:
   Recomenda-se a limpeza do digitalizador de imagens uma vez por semana ou a cada 2.000 cheques para que se mantenham bons resultados de leitura.

Limpeza da unidade MICR

Sujidade pode causar frequentes erros de leitura de caracteres magnéticos. Limpe a unidade MICR a cada seis meses ou a cada 100.000 passagens.

Utilize o Utilitário TM-S1000 no CD de Utilitário e Documentos ou o seu aplicativo para limpar a unidade MICR.

Utilize este cartão de limpeza:

KIC Team, Inc.
- Waffletechnology® MICR cleaning card (modelo:CS1B15WS)
- Epson Check Scanner Cleaning Kit (modelo:KWEPS-KCS2)

Observação:
Para obter mais informações sobre os procedimentos de limpeza, consulte o Manual do Utilizador do Utilitário TM-S1000.

Não utilize folhas de limpeza pegajosas. Podem causar um emperramento do papel ou uma falha da máquina.

Não deixe de deitar fora as folhas de limpeza esgotadas.

Recomenda-se a limpeza da unidade MICR uma vez por semana ou a cada 2.000 cheques para que se mantenham bons resultados de leitura.

Recomenda-se a limpeza do digitalizador de imagens após a limpeza da unidade MICR (ver "Limpeza do digitalizador de imagens" na pàgina 62).

Resolução de Problemas

O LED DE ERRO está aceso ou a piscar

- ❏ Certifique-se de que as tampas estejam adequadamente fechadas.
- ❏ Se ocorreu um emperramento do papel, retire o papel emperrado, consultando para tanto a próxima secção: "Emperramentos do papel".
- ❏ Desligue o digitalizador e então ligue-o depois de um certo tempo. Se o erro persistir, consulte um técnico qualificado para fazer a reparação.

Emperramentos do papel

Abra a tampa do digitalizador e a tampa da franqueadora para retirar o papel emperrado. (Consulte as secções "Abertura das tampas" e "Abertura da tampa da franqueadora", na pàgina 55).

Especificações

Ambiente de operação (para satisfazer a velocidade de processamento especificada)	**CPU**	Modelos de 30/60 dpm sem usar IQA ou modelos de alimentação individual: Pelo menos Pentium 4, 1.2 GHz ou equivalente Modelos de alimentação múltipla que usam IQA ou o modelo de 90 dpm sem usar IQA: Pelo menos Pentium 4, 2.0 GHz ou equivalente
	Memória	Modelos de 30/60 dpm sem usar IQA ou modelos de alimentação individual: Pelo menos 256 MB ou acima do requisito mínimo do sistema operacional. Modelos de alimentação múltipla que usam IQA ou o modelo de 90 dpm sem usar IQA: Pelo menos 512 MB ou acima do requisito mínimo do sistema operacional.
	HDD	Espaço livre superior a 30 MB (com o driver instalado)
Velocidade de processamento (apenas para os modelos de alimentação múltipla)		30 dpm, 60 dpm ou 90 dpm, dependendo do modelo.
Digitalizador de imagens		CIS (Sensor de Imagens por Contacto)
Resolução		200 × 200 ppp, 120 × 120 ppp, 100 × 100 ppp
Gradação		Escala de cinza com 256 graus; 2 valores (preto e branco)
Formato dos dados		Escala de cinza: TIFF, JPEG, BMP, Rastreio Preto e branco: TIFF (CCITT Group4), BMP
Área de digitalização (L × C)		100* (*fixo) × máx. 235 mm
Velocidade de digitalização		500 mm/s
Papel	**Tipo**	Papel normal (apenas papel de cama única)
	Dimensão (H × C)	68 ~ 120 mm × 120 ~ 235 mm
	Espessura	0,075 ~ 0,2 mm (apenas papel de cama única)
	Peso	60 ~ 120 g/m^2
Alimentação de papel no ASF/SF (Número de folhas que podem ser carregadas)		ASF (para modelos de alimentação múltipla): 100 folhas ou menos. SF (para modelos de alimentação individual): uma folha
Armazenagem no bolso	**Bolso principal**	100 folhas ou menos (quando a espessura do papel for de 0,13 mm ou menos). Contudo, a espessura total deve ser de 13 mm ou menos, inclusive deformações.
	Sub-bolso (Com excepção do modelo de um bolso)	50 folhas ou menos (quando a espessura do papel for de 0,13 mm ou menos). Contudo, a espessura total deve ser de 6,5 mm ou menos, inclusive deformações.

Cartucho de franqueamento	**Tipo**	Cartucho exclusivo para franqueamento (EFC-01)
	Cor da tinta	Vermelha
	Vida da tinta	18.000 vezes (com base no carimbo standard Epson utilizado para a impressão).
Fonte de alimentação		+24 V ± 10%
Consumo de corrente	**Em operação**	1,0 A
	Em stand-by	0,2 A
Interface		USB 2.0
Confiabilidade	**Vida**	1.000.000 folhas
Temperatura	**Em operação**	10 ~ 40 °C
	Em armazenagem	Quando embalado: -20 ~ 60 °C (dentro de 120 horas a -20°C ou 60 °C)
Humidade	**Em operação**	20 ~ 80% (non-condensing)
	Em armazenagem	5 ~ 85%
Dimensões gerais (L × H × P)		355 × 176 × 160 mm
Massa (aproximadamente)		Modelos de alimentação múltipla: aproximadamente 4.0 kg {8.82 lb} Modelos de alimentação individual: aproximadamente 3.9 kg {8.60 lb}

dpm: documentos por minuto, ppp: pontos por polegada (25,4 mm)

IQA (Garantia de Qualidade de Imagem): em conformidade com as recomendações do FSTC (Consórcio de Tecnologia de Serviços Financeiros).

TM-S1000

Manual del usuario

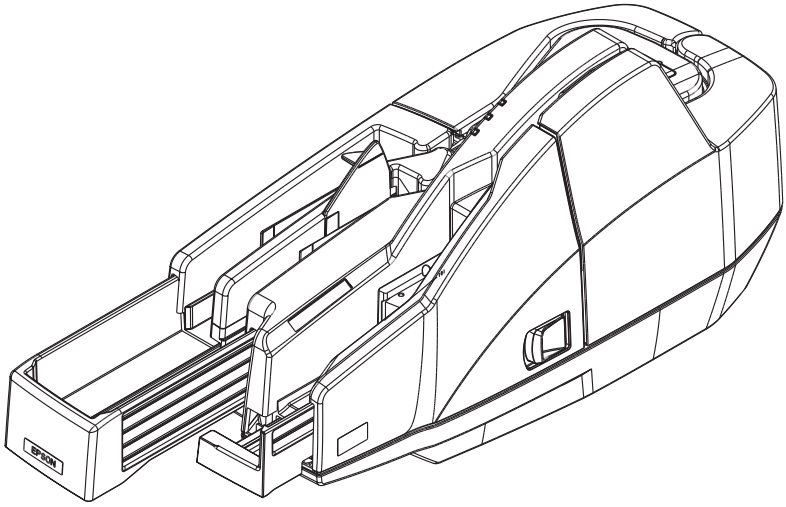

Se reservan todos los derechos. Ninguna porción de esta publicación podrá reproducirse, guardarse en un sistema de recuperación de datos o transmitirse en forma o modo alguno, sea electrónico, mecánico, fotocopiado, grabado o de otra forma, sin el permiso previo y por escrito de Seiko Epson Corporation. No se asume responsabilidad de patente con respecto al uso de la información contenida aquí. Si bien se han tomado todas las precauciones en la preparación de este libro, Seiko Epson Corporation no asume ninguna responsabilidad por errores u omisiones. Tampoco asume responsabilidad alguna que surja por el uso de la información contenida aquí.

Ni Seiko Epson Corporation ni sus compañías afiliadas serán responsables ante el comprador de este producto o ante terceros por daños, pérdidas, costos, o gastos incurridos por el comprador o por terceros como resultado de: accidente, uso indebido, o abuso de este producto o de modificaciones, reparaciones o alteraciones no autorizadas de este producto, o (excluyendo a los EE.UU.) por no cumplir estrictamente con las instrucciones de operación y mantenimiento de Seiko Epson Corporation.

Seiko Epson Corporation no será responsable de cualquier daño o problema que surja por el uso de cualquier opción o producto de consumo que no esté designado como Producto Epson Original o Aprobado por Seiko Epson Corporation.

EPSON es una marca comercial registrada de Seiko Epson Corporation. Exceed Your Vision es una marca comercial registrada o una marca comercial de Seiko Epson Corporation. Todas las demás marcas son propiedad de sus respectivos propietarios y se utilizan con fines meramente identificativos.

AVISO: El contenido de este manual está sujeto a cambios sin previo aviso.

Copyright © 2007, Seiko Epson Corporation, Nagano, Japón.

Información importante sobre la seguridad

En esta sección se ofrece información importante para asegurar el uso seguro y eficaz de este producto. Lea esta sección atentamente y guárdela en un lugar accesible.

Clave de los símbolos

Los símbolos incluidos en este manual se identifican por su nivel de importancia, como se define a continuación. Lea cuidadosamente lo siguiente antes de utilizar el producto.

ADVERTENCIA:

Hay que seguir cuidadosamente las advertencias para evitar daños físicos.

PRECAUCIÓN:

Se deben tener en cuenta las precauciones para evitar lesiones menores a su Persona o daños al equipo.

Precauciones de Seguridad

ADVERTENCIA:

Apague el equipo de inmediato si genera humo, un olor extraño o un ruido fuera de lo habitual. El uso continuado puede ocasionar un incendio. Desenchufe de inmediato el equipo y póngase en contacto con su distribuidor o con un centro de servicio de Seiko Epson para solucionar el problema.

Nunca trate de reparar este producto usted mismo. Una reparación incorrecta puede ser peligrosa.

Nunca desmonte o modifique este producto. La manipulación de este producto puede causar lesiones o un incendio.

Utilice únicamente el adaptador de CA especificado (Adaptador de CA EPSON, Modelo: M235A).

Asegúrese de que el cable de alimentación cumpla con las normas de seguridad relevantes e incluya un terminal de toma de tierra tipo "power system" (terminal PE). De lo contrario, podría haber riesgo de choques eléctricos.

Cerciórese de usar la fuente de alimentación eléctrica especificada. La conexión a una fuente de alimentación eléctrica inadecuada puede causar un incendio.

No deje que materiales extraños caigan dentro del equipo, ya que podría provocar un incendio.

Si se derrama agua u otro líquido en este equipo, no continúe usándolo.

El uso continuado puede ocasionar un incendio. Desenchufe de inmediato el cable de alimentación eléctrica y póngase en contacto con su distribuidor o con un centro de servicio de Seiko Epson para solucionar el problema.

No utilice aerosoles que contengan gases inflamables dentro o cerca de este producto. Si lo hace, podría provocar un incendio.

RADIACIÓN LED

PRODUCTO LED CLASE 1

Potencia de salida máxima: 320 µW
Longitud de onda emitida: 515-540 nm (Verde)
Especificación de prueba: IEC 60825-1 (2001)

PRECAUCIÓN:

No conecte los cables de forma que no sean las indicadas en este manual. Las conexiones incorrectas podrían ocasionar daños al equipo o incendios.

Cerciórese de poner este equipo sobre una superficie firme, estable, horizontal. El producto se puede romper o causar lesiones si se cae.

No use este producto en lugares sujetos a altos niveles de humedad o de polvo. El exceso de humedad o de polvo podría causar daños al equipo o incendios.

No ponga objetos pesados encima de este producto. Nunca se apoye sobre este producto. El equipo podría caerse, causando roturas y posibles lesiones.

Por razones de seguridad, por favor desenchufe este producto antes de dejarlo sin usar por un largo periodo de tiempo.

Antes de mover este producto, cerciórese de desenchufarlo y de desenchufar todos los cables que éste tenga conectados.

Notas sobre el uso

- ❏ Cuando utilice el escáner, no abra las tapas.
- ❏ Proteja el escáner contra los impactos.
- ❏ No aplique una fuerza excesiva a la caja del escáner.
- ❏ No coloque comida o bebida, por ejemplo café, sobre la caja del escáner.
- ❏ No cambie la configuración del interruptor DIP situado debajo de la tapa inferior.

Notas sobre la instalación

- ❏ Asegúrese de que el escáner esté instalado horizontalmente.
- ❏ No instale el escáner en un lugar donde haya polvo.
- ❏ Instale el escáner lejos de dispositivos magnéticos.
- ❏ Los cables u otros objetos extraños no deben quedar atrapados o enredarse en el escáner.

Notas sobre el transporte

- ❏ Mantenga el escáner boca arriba y horizontal durante el transporte.
- ❏ Asegúrese de que el alimentador automático (ASF) y las guías de los dispensadores estén bien insertadas durante el transporte.

Restricción en el uso

Cuando este producto se usa en aplicaciones que requieren de alta fiabilidad/ seguridad tales como los dispositivos relacionados con la aviación, los ferrocarriles, la marina, los automóviles, etc.; los dispositivos de prevención de desastres; dispositivos varios de seguridad, etc.; o los dispositivos funcionales/de precisión, etc., usted deberá tener en cuenta los posibles fallos, las redundancias de su diseño para mantener la seguridad y la fiabilidad total de su sistema. Debido a que este producto no tuvo el propósito de usarse en aplicaciones que requieren de una fiabilidad/seguridad sumamente altas tales como los equipos aeroespaciales, equipos principales de comunicación, equipos de control en plantas nucleares, o en equipos médicos relacionados con los cuidados médicos directos, etc., por favor decida usted mismo sobre la adecuación de este producto después de una evaluación completa.

Finalidad de este manual

Este manual describe las operaciones básicas para que los operadores de los siguientes modelos de TM-S1000 puedan instalar y usar el escáner de forma segura y correcta.

- ❏ Modelos con alimentación múltiple (modelos con 30 dpm/60dpm/90 dpm).
- ❏ Modelos con alimentación única (modelos con uno/dos bolsillos).

Desembalaje

Los siguientes elementos se incluyen para el producto de especificación estándar. Si algún artículo está dañado, contacte con su distribuidor.

- ❏ Escáner
- ❏ Cartucho exclusivo para franqueo
- ❏ Tapa del interruptor de alimentación
- ❏ Adaptador de CA
- ❏ Cable de CA (*1)
- ❏ Cable USB (longitud: 170 cm)
- ❏ Manual del usuario (este manual)
- ❏ CD de utilidades y documentos (*2)

*1: Puede no venir incluido con el escáner.

*2: EL CD contiene los siguientes elementos:

- Driver TM-S1000
- Utilidad TM-S1000
- Manual del Usuario de la Utilidad TM-S1000
- Manual del Usuario (PDF en 4 idiomas: inglés, francés, portugués, español)

Nombres de los componentes

Para modelos con alimentación múltiple

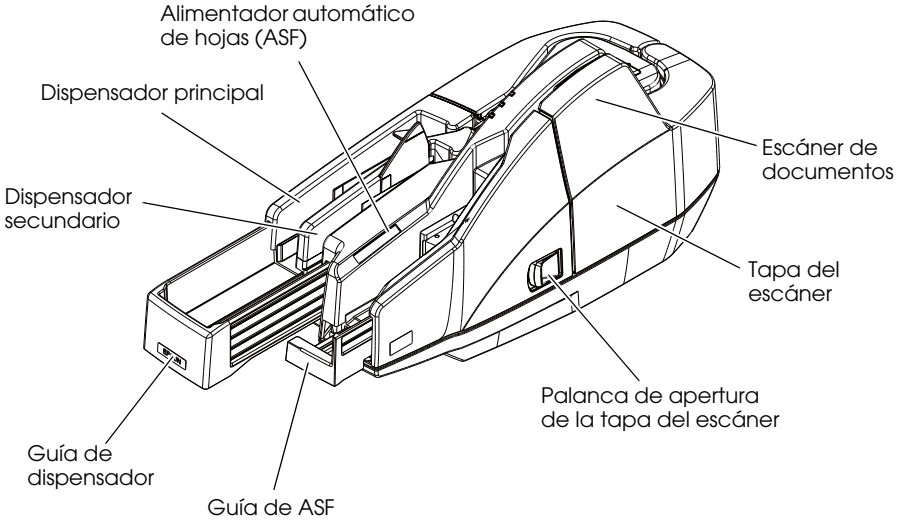

Para modelos con alimentación única

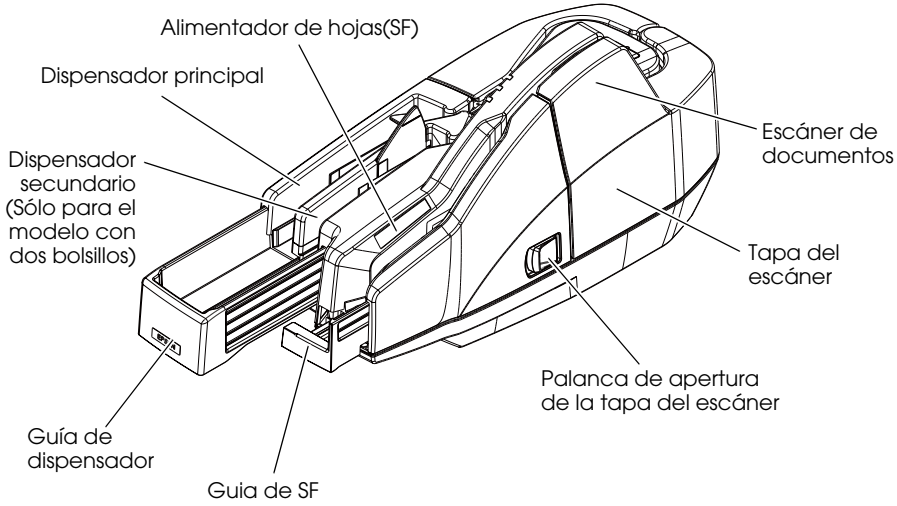

Para todos los modelos

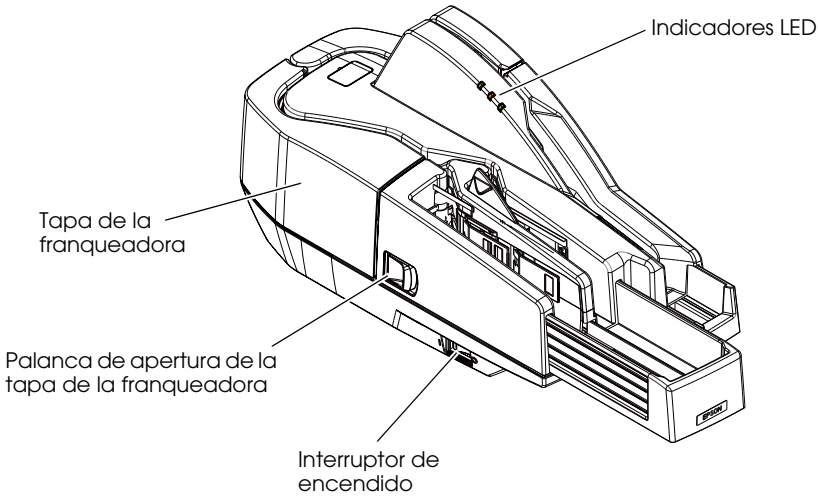

Nota: La ilustración muestra el modelo con alimentación múltiple.

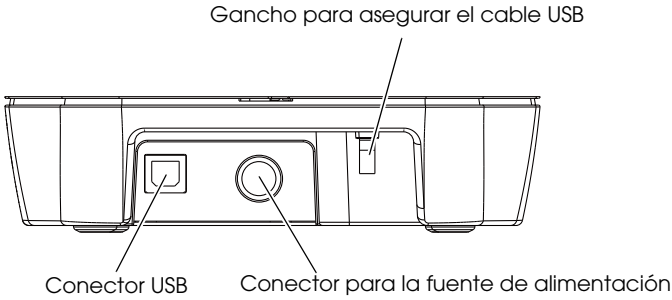

¿Qué es la franqueadora?

La franqueadora es un mecanismo del TM-S1000 que estampa la frase “Presentado Electrónicamente” en tinta roja en el frente de cada cheque al ser procesado. Esto contribuye a impedir que se procese un cheque más de una vez.

Indicadores LED

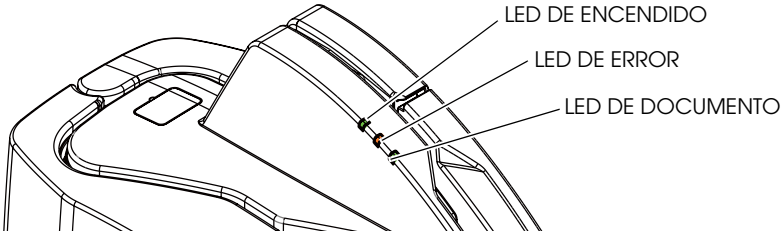

LED DE ENCENDIDO

- ❏ Se ilumina cuando el escáner está encendido.

LED DE ERROR

- ❏ Se ilumina cuando el escáner está fuera de línea (y cuando la tapa del escáner o franqueadora está abierta.)
- ❏ Destella cuando hay un error o cuando se espera a que los documentos sean retirados. (Para más información, vea “Problemas y soluciones” (en la pàgina 85 de este manual.))

LED DE DOCUMENTO

- ❏ Se ilumina cuando el escáner está listo para procesar documentos en el ASF/SF o mientras el escáner está procesando documentos.
- ❏ Destella mientras el escáner espera a que se inserten los documentos.

Interruptor de encendido

Presione el interruptor de encendido para encender o apagar el escáner.

Tapa del interruptor de encendido

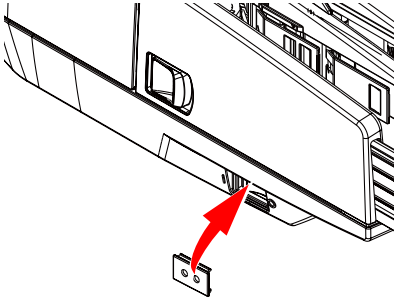

ADVERTENCIA:

Si ocurre un fallo de la máquina mientras la tapa del interruptor de encendido está colocada, desenchufe inmediatamente el cable de alimentación. El uso continuado puede constituir un peligro de incendio.

La tapa del interruptor de encendido tiene la finalidad de evitar que se presione accidentalmente dicho interruptor. Para usar la tapa, colóquela sobre el interruptor de encendido. Cuando es necesario encender o apagar el interruptor, introduzca un objeto puntiagudo en uno de los agujeros de la tapa y presione el interruptor.

Cuando el escáner está guardado o no se usa durante un período largo, apague el interruptor de encendido y desconecte el cable de alimentación.

Conexión del escáner a al ordenador

Siga estos pasos para conectar el escáner al ordenador.

1. Confirme que el escáner no esté recibiendo corriente.
2. Inicie la Utilidad TM-S1000 incluida en el CD de Utilidades y Documentos.

PRECAUCIÓN:
Al iniciar la Utilidad TM-S1000, se instala el driver USB. Instale la Utilidad TM-S1000 antes de conectar el escáner al ordenador.

Nota:
Si el escáner está conectado al ordenador antes de instalar el driver USB, se visualizará el Asistente de Nuevo Hardware Encontrado. En ese caso, cancele el asistente e inicie la Utilidad TM-S1000 para instalar el driver USB.

3. Cuando la Utilidad TM-S1000 se haya iniciado, conecte el escáner a al ordenador.

PRECAUCIÓN:
Enganche el cable USB en el gancho correspondiente, a fin de evitar que el cable se caiga. Cerciórese de usar el cable USB que viene incluido con el escáner.

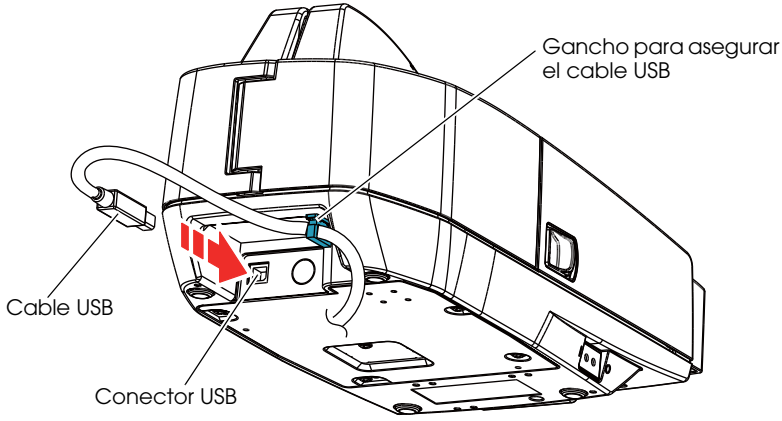

Nota:
Con la Utilidad TM-S1000, puede verificar la operación del escáner. Para más información, consulte el Manual del Usuario de la Utilidad TM-S1000.

Conexión del Adaptador de CA

Lea cuidadosamente el manual del adaptador de CA antes de usar dicho adaptador.

PRECAUCIÓN:

Utilice siempre el adaptador de CA como unidad de alimentación eléctrica.

Si el adaptador de CA sufriera algún fallo, apague inmediatamente el escáner y desenchufe el cable de CA de la fuente de alimentación.

1. Introduzca el conector del cable de CA en la entrada de CA.

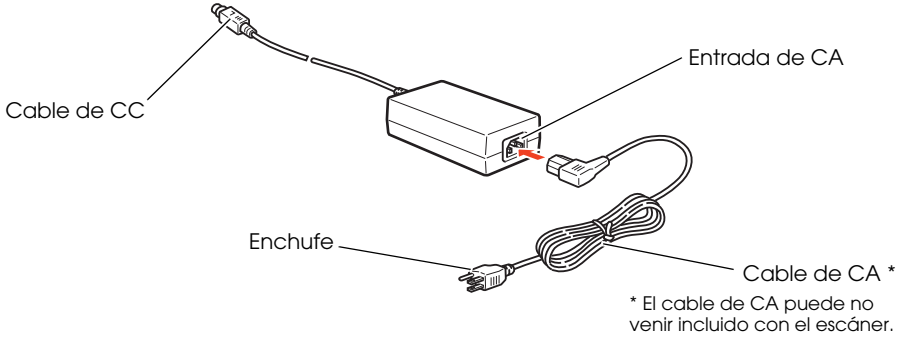

2. Introduzca el conector del cable de CC en el conector de la fuente de alimentación.

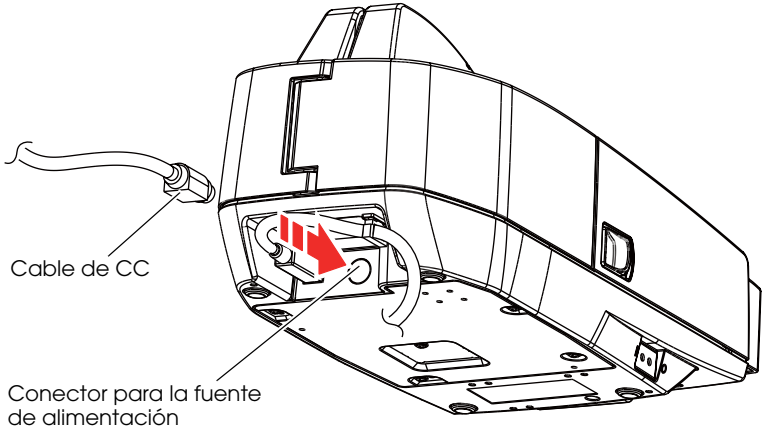

3. Conecte el enchufe del cable de CA a la fuente de alimentación.

Apertura de las tapas

PRECAUCIÓN:

No abra las tapas durante el procesamiento. De lo contrario puede ocurrir un error de escaneado, un error de MICR o un atasco de papel.

Apertura de la tapa del escáner

Tire de la palanca de apertura del escáner para abrir la tapa del mismo.

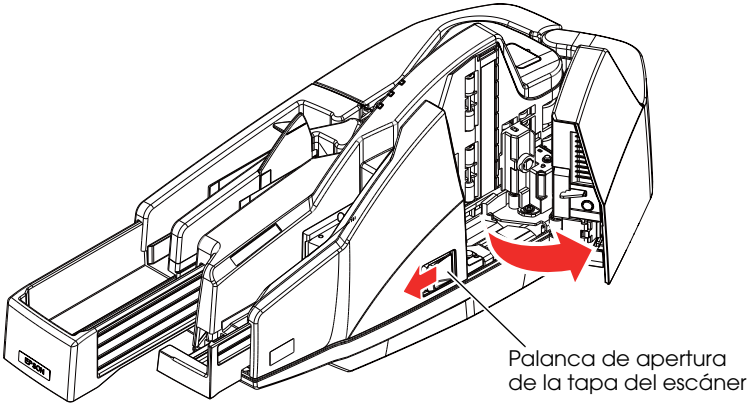

Apertura de la tapa de la franqueadora

Tire de la palanca de apertura de la franqueadora para abrir la tapa de la misma.

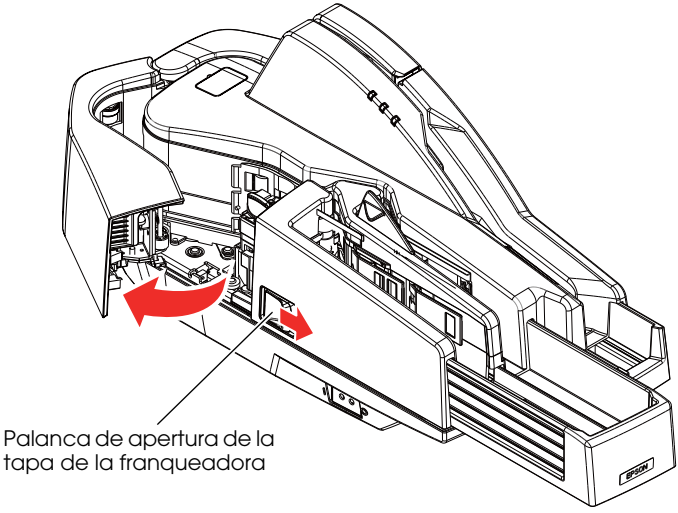

Instalación y reemplazo del cartucho de franqueo

PRECAUCIÓN:

Mantenga los cartuchos de franqueo fuera del alcance de los niños.

No desmonte los cartuchos de franqueo.

Tenga cuidado al manipular los cartuchos, ya que la tinta puede causar manchas indelebles en la ropa.

Seiko Epson recomienda usar cartuchos EPSON genuinos en su escáner. Los productos de otros fabricantes pueden afectar negativamente al escáner y a la calidad de impresión, y pueden hacer que el escáner no logre los niveles de rendimiento especificados.

No retire el cartucho de franqueo de su caja hasta el momento en que lo vaya a instalar. Si deja el cartucho fuera de su envase durante un período largo, esto puede afectar negativamente a la calidad de impresión.

Utilice el cartucho de franqueo dentro de un plazo de 18 meses desde la fecha de producción indicada en la caja del cartucho.

Deseche el cartucho de franqueo cumpliendo con las leyes, ordenanzas y reglamentaciones nacionales o locales.

Para instalar un cartucho de franqueo por primera vez, o para reemplazarlo, siga los siguientes pasos:

1. Abra la tapa de la franqueadora. (Vea “Apertura de la tapa de la franqueadora” en la pàgina 77.)
2. Si tiene instalado un cartucho de franqueo usado, sostenga la perilla ubicada en la parte superior del cartucho y levante el cartucho para retirarlo del escáner.

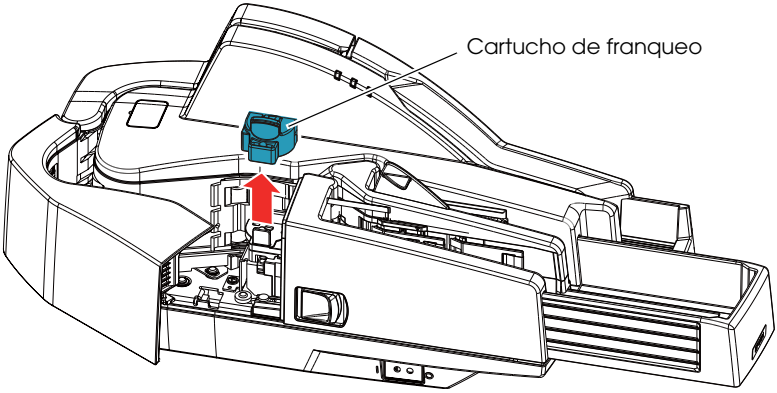

3. Introduzca cuidadosamente un nuevo cartucho de franqueo, desde arriba, y empújelo con firmeza pero con suavidad hasta que encaje en su sitio con un “clic” característico.
4. Cierre la tapa de la franqueadora con firmeza hasta que encaje en su sitio.

Extensión de las guías

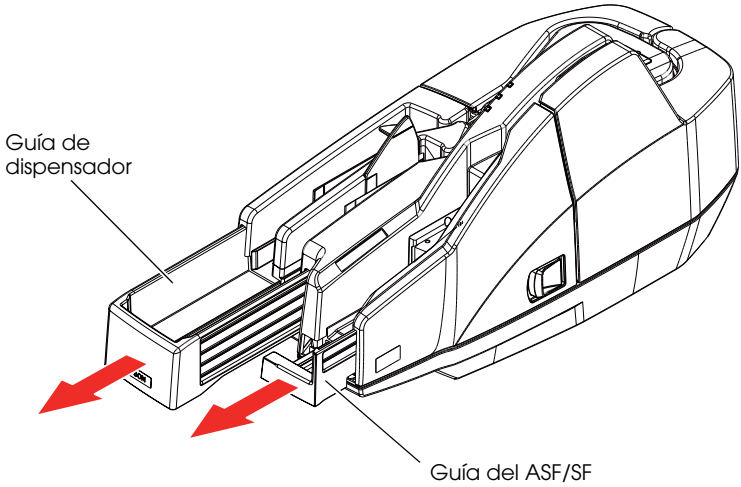

Guía de dispensador

PRECAUCIÓN:

Antes de usar el escáner, extienda la guía de dispensador lo suficiente para dar cabida a los documentos almacenados en la guía. De lo contrario, puede haber un atasco de papel.

Guía ASF/SF

La alimentación del papel mediante la guía ASF/SF le permite insertar los documentos en línea recta. Si es necesario, tire de la guía ASF/SF para extenderla.

Procesamiento de documentos

El equipo TM-S1000 es capaz de llevar a cabo las siguientes cuadro acciones sobre un documento, en una misma pasada: escanear la imagen de anverso y reverso, leer caracteres magnéticos, y franquear.

Instrucciones del procesamiento en una sola pasada

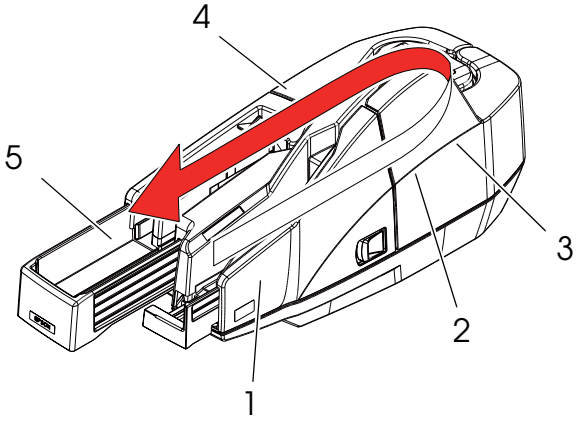

1. Introduzca un documento en la sección de alimentación.
2. El escáner escanea las imágenes del anverso y reverso.
3. El escáner lee los caracteres magnéticos contenidos en el documento.
4. La sección de franqueo imprime un patrón.
5. El documento se alimenta hacia la salida.

Notas sobre el procesamiento de documentos

- ❏ No use documentos de dimensiones inferiores a 120 × 68 mm (Anchura × Altura).
- ❏ No use documentos de dimensiones superiores a 235 × 120 mm (Anchura × Altura).
- ❏ No use documentos cuyo grosor o peso esté fuera de la gama de valores especificada.
- ❏ No use papel de copia u otro papel de múltiples capas.
- ❏ Verifique que los documentos no tengan ondulaciones, dobleces (particularmente en las esquinas), deformaciones o arrugas.
- ❏ No utilice cheques con clips sujetapapeles, grapas, cinta adhesiva u otros materiales extraños.
- ❏ No abra las tapas durante el procesamiento.

Inserción de cheques

En los modelos con alimentación múltiple puede colocar hasta 100 documentos en el ASF para su entrada automática. En el modelo con alimentación única, coloque los documentos en el ASF de uno en uno, para que entren automáticamente.

Para modelos con alimentación múltiple

1. Alinee los documentos cuidadosamente en la esquina inferior derecha, como se muestra en la figura, de modo que se alimenten uno a uno.

   PRECAUCIÓN:

   Si los documentos se insertan sin estar alineados, tal vez no se alimenten en absoluto, o tal vez ocurra un atasco de papel o una alimentación incorrecta de múltiples documentos a la vez.

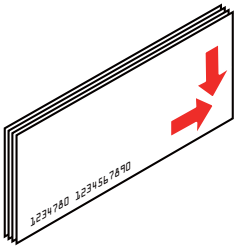

2. Inserte los documentos rectos, con la cara (el lado en el que están impresos los caracteres magnéticos) hacia fuera, en el ASF, tal como se muestra en la figura siguiente.

   PRECAUCIÓN:

   Asegúrese de soltar el documento antes de que el escáner inicie la alimentación. De lo contrario, el papel podría desajustarse o atascarse o podría ocurrir un error de lectura MICR.

   No abra las tapas durante el procesamiento.

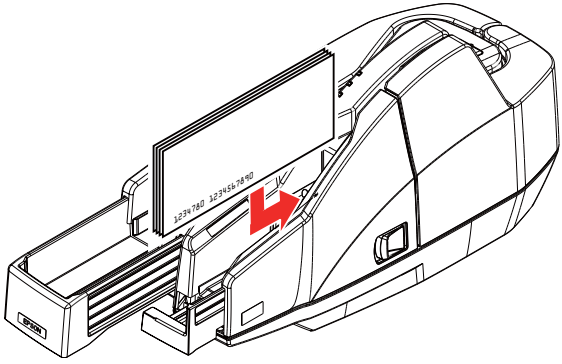

Para modelos con alimentación única

1. Introduzca un documento recto, con la cara (el lado en el que están impresos los caracteres magnéticos) hacia fuera, en el SF, tal y como se muestra en la figura siguiente.

   PRECAUCIÓN:

   No coloque más de un documento en el SF. De lo contrario, podría ocurrir un atasco de papel o una alimentación incorrecta de múltiples documentos.

   Asegúrese de soltar el documento antes de que el escáner inicie la alimentación. De lo contrario, el papel podría desajustarse o atascarse o podría ocurrir un error de lectura MICR.

   No abra las tapas durante el procesamiento.

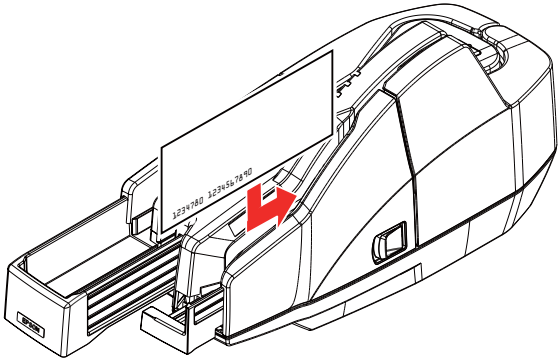

2. Cuando el documento sea expulsado automáticamente al bolsillo principal/secundario, coloque el siguiente documento en el ASF.

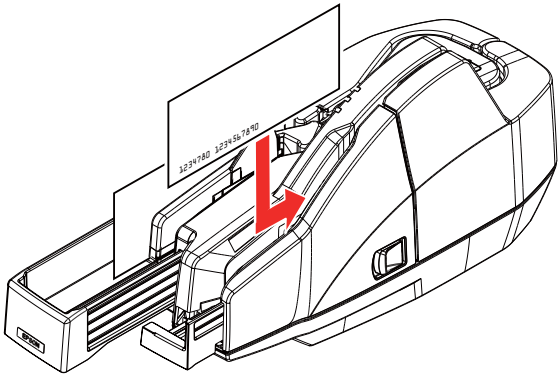

Expulsión de cheques

Cuando los documentos sean expulsados, retírelos.

PRECAUCIÓN:

No deje más del número especificado de documentos en los bolsillos mientras está procesando documentos (Dispensador principal: 100 hojas, dispensador secundario: 50 hojas). De lo contrario, puede haber un atasco de papel.

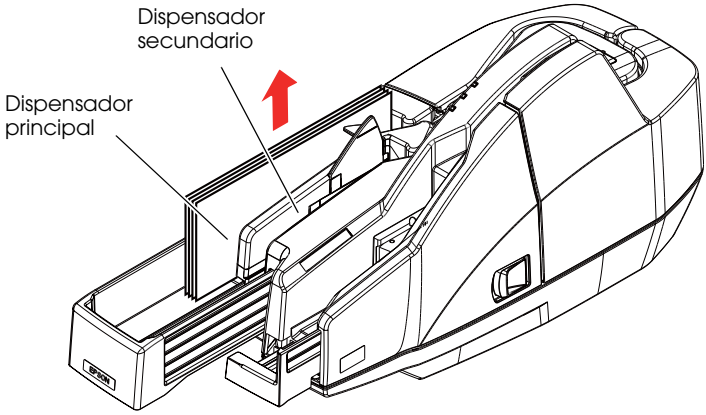

Nota:

En su aplicación, algunos documentos pueden ser expulsados al dispensador secundario. (Excepto para modelos con un solo bolsillo)

Limpieza

Limpieza del escáner de imágenes

Si el cristal del escáner se ensucia con tinta o polvo de papel, la calidad de la imagen puede deteriorarse. Limpie el cristal cada 6 meses o cada 100,000 pasadas.

Para limpiar el cristal, siga estos pasos.

1. Abra la tapa del escáner (Vea “Apertura de las tapas” en la pàgina 77.)
2. Frote suavemente las áreas del cristal indicadas en la figura siguiente, usando un paño suave y seco.

   PRECAUCIÓN:
   No utilice detergentes sintéticos, gasolina, agua u otro líquido para la limpieza. Si usa esos productos, puede producirse una mancha.
   Nunca aplique ningún líquido directamente al cristal de un escáner.

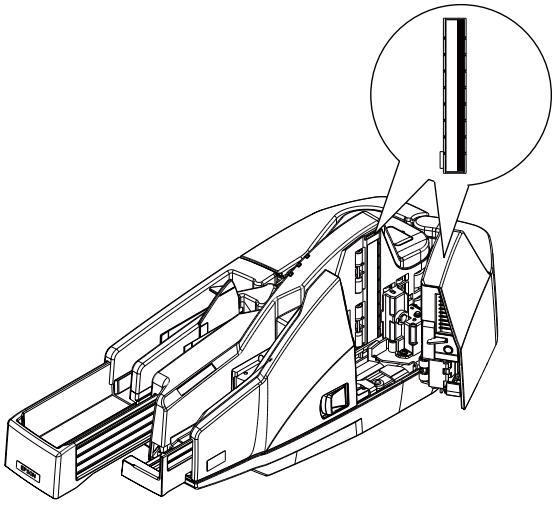

   Cuando el cristal del escáner esté manchado con aceite, grasa u otra sustancia que no es posible eliminar, frótelo con un paño ligeramente mojado en alcohol.

3. Cierre la tapa del escáner con firmeza hasta que calce en su sitio.

   Nota:
   Se recomienda limpiar el escáner de imágenes una vez a la semana o una vez cada 2.000 cheques, para obtener buenos resultados de lectura.

Limpieza de la unidad de MICR

El polvo en la unidad de MICR puede causar errores frecuentes de lectura de caracteres magnéticos. Limpie la unidad de MICR cada 6 meses o cada 100,000 pasadas.

Para limpiar la unidad de MICR, use la Utilidad TM-S1000 contenida en el CD de Utilidad y Documentos, o su aplicación.

Use la siguiente tarjeta de limpieza:

KIC Team, Inc.

- Waffletechnology® MICR cleaning card (modelo:CS1B15WS)
- Epson Check Scanner Cleaning Kit (modelo:KWEPS-KCS2)

Nota:
Para obtener información sobre los procedimientos de limpieza, vea el Manual del Usuario de la Utilidad TM-S1000.

No utilice hojas de limpieza pegajosas. Esto puede causar un atasco de papel o un fallo de la máquina.

Deseche las hojas de limpieza usadas.

Se recomienda limpiar la unidad MICR una vez a la semana o una vez cada 2,000 cheques para obtener buenos resultados de lectura.

Se recomienda limpiar el escáner de imágenes después de limpiar la unidad MICR. (Ver "Limpieza del escáner de imágenes", en la pàgina 84.)

Problemas y soluciones

El LED DE ERROR está destellando o iluminado

- ❏ Compruebe que las tapas estén bien cerradas.
- ❏ Si ha ocurrido un atasco de papel, retire el papel atascado, consultando la sección siguiente, "Atascos de papel".
- ❏ Apague el escáner y en unos instantes vuelva a encenderlo. Si el error continúa, consulte a una persona de servicio calificada para su reparación.

Atascos de papel

Abra la tapa del escáner o de la franqueadora para retirar el papel atascado. (Vea "Apertura de las tapas" en la pàgina 77 y "Apertura de la tapa de la franqueadora" en la pàgina 77.)

Especificaciones

Entorno operativo (para satisfacer la velocidad de procesamiento especificada)	**CPU**	Modelos de 30/60dpm que no utilizan IQA (control de calidad de imagen) o modelos con alimentación única: como mínimo, Pentium 4, 1,2 GHz o equivalente. Modelos con alimentación múltiple que utilizan IQA (control de calidad de imagen) o modelo 90 dpm que no utiliza IQA (control de calidad de imagen): como mínimo, Pentium 4, 2,0 GHz o equivalente.
	Memoria	Modelos de 30/60dpm que no utilizan IQA (control de calidad de imagen) o modelos con alimentación única: como mínimo, sistema operativo de 256 MB o superior. Modelos con alimentación múltiple que utilizan IQA (control de calidad de imagen) o modelo de 90 dpm que no utiliza IQA (control de calidad de imagen): como mínimo, sistema operativo de 512 MB.
	HDD	Espacio libre de más de 30 MB (con el controlador instalado).
Velocidad de procesamiento (sólo para modelos con alimentación múltiple)		30 dpm, 60 dpm, o 90 dpm dependiendo del modelo.
Escáner de imágenes		CIS (Sensor de imagen por contacto)
Resolución		200 × 200 dpi, 120 × 120 dpi, 100 × 100 dpi
Gradación		Escala de grises con 256 niveles, 2 valores (blanco y negro)
Formato de datos		Escala de grises: TIFF, JPEG, BMP, Raster Blanco y negro: TIFF (CCITT Group4), BMP
Área de escaneado (Anchura × Longitud)		100* (*fija) × máx. 235 mm
Velocidad de escaneado		500 mm/s
Papel	**Tipo**	Papel normal (de un solo pliego)
	Tamaño (Altura × Longitud)	68 ~ 120 mm × 120 ~ 235 mm
	Grosor	0,075 ~ 0,2 mm (únicamente de un sólo pliego)
	Peso	60 ~ 120 g/m^2
Suministro de papel en ASF/SF (Número de hojas que pueden cargarse)		ASF (para modelos con alimentación múltiple): no más de 100 hojas. SF (para modelos con alimentación única): una hoja.

Almacenamiento en dispensadores	**Dispensador principal**	100 hojas como máximo (cuando el grosor del papel es 0,13 mm como máximo.) Sin embargo, el espesor total debe ser de 13 mm como máximo, incluidas las deformaciones.
	Dispensador secundario (Excepto para modelos con un solo bolsillo)	50 hojas como máximo (cuando el grosor del papel es 0,13 mm como máximo.) Sin embargo, el espesor total debe ser de 6.5 mm como máximo, incluidas las deformaciones.
Cartucho de franqueo	**Tipo**	Cartucho exclusivo para franqueo (EFC-01)
	Color de la tinta	Rojo
	Vida útil de la tinta	18.000 veces (basado en el patrón estándar de Epson para la impresión.)
Alimentación eléctrica		+24 V ± 10%
Consumo de corriente	**Operativo**	1,0 A
	En espera	0,2 A
Interfaz		USB 2.0
Fiabilidad	**De por vida**	1.000.000 hojas
Temperatura	**Operativo**	10 ~ 40°C
	Almacenado	Si está embalado: -20 ~ 60°C (plazo de 120 horas a -20°C o 60°C)
Humedad	**Operativo**	20 ~ 80% (sin condensación)
	Almacenado	5 ~ 85%
Dimensiones generales (Anchura × Altura × Profundidad)		355 × 176 × 160 mm
Masa (aprox.)		Modelos con alimentación múltiple: 4 Kg. {8.82 lb.}, aproximadamente . Modelos con alimentación única: 3.9 Kg. {8.60 lb.}, aproximadamente.

dpm: documentos por minuto, dpi: puntos por pulgada (25.4 mm)

IQA (Control de calidad de imagen): conforme a las recomendaciones del FSTC (Consorcio de tecnología para servicios financieros).